V. N. Planig

Ersatzteilliste
450 Export

Gültig ab
Fahrgestell Nr. 81 000

Kramer-Werke Überlingen/Bodensee und Gutmadingen/Baden

(Printed in Germany-West)

T 146

Heruntergeladen bei www.radmacher-kriegsheim.de

Inhaltsverzeichnis

Gruppe	Benennung				
08	Kraftstoffleitungen	Fuel Feed	Alimentation de carburant	Alimentación de combustible	Condotti del carburante
10	Luftfilter	Air Cleaner	Filtre à air	Filtro de aire	Filtro d'aria
11	Schmierstoffanlage	Lubrication	Système de graissage	Lubricación	Impianto ingrassatore
15	Kühler	Radiator	Radiateur	Radiador	Radiatore
16	Kraftstoffanlage	Fuel Tank and Accessories	Réservoir avec accessoires	Tanque y tubería de combustible	Impianto carburante
17	Gasregulierung	Accelerator and Accessories	Accelérateur avec accessoires	Accelerador	Acceleratore
20	Rahmen	Frame	Cadre	Armazón	Telaio
21	Kupplung	Clutch	Embrayage	Embrague	Frizione
22	Getriebe	Gear Box	Boîte	Transmisión	Cambio differenziale
23	Hinterachse	Rear Axle	Pont AR	Puente posterior	Assale posteriore
24	Bremse	Brakes	Freins	Frenos	Freni
25	Fußhebelwerk	Foot Pedals	Pédalerie	Pedales	Impianto pedali
26	Vorderachse	Front Axle	Pont AV	Puente anterior	Assale anteriore
27	Lenkung	Steering	Direction	Dirección	Sterzo
29	Fahrersitz	Driver's Seat	Siège de conducteur	Asiento	Sedile del conduttore
30	Blechteile	Sheet Parts	Pièces en toile	Palastro	Lamiera
31	Räder und Reifen	Wheels and Tires	Roues et pneus	Ruedas y neumáticos	Ruote e gomme
32	Auspuff	Exhaust	Échappement	Escape	Scappamento
33	Elektrische Ausrüstung	Electrical Equipment	Installation électrique	Instalación eléctrica	Impianto elettrico
So 196	Mähwerk für Baugruppe II	Cutter Bar for Group II	Barre de coupe groupe II	Guadañadora grupo II	Barra falciante gruppo II
So 105	Mähantrieb	Mower Drive	Commande de barre de coupe	Impulsión de guadañadora	Attacco barra falciante
So 184	Hydraulischer Mähaufzug	Hydraulic Mower Lift	Relevage hydraulique de la barre de coupe	Elevador hidráulico de guadañadora	Sollevamento idraulico barra falciante
So 134	Schlepper über 20 km/h, mit Tachometer	Increased Speed over 20 km/h, with Speedometer	Vitesse surmultipliée plus de 20 km/h, avec tachymètre	Velocidad de mas de 20 km/h, con taquímetro	Marce veloci più di 20 km/h, con tachimetro
So 58	oder Traktormeter	or Tractometer	ou tractormètre	o tractómetro	o trattometro
So 138	Riemenscheibenantrieb	Belt Pulley Drive	Commande de poulie latérale	Polea posterior	Poleggia posteriore
So 203	Frontlader mit Kraftheber	Front End Loader with Hydraulic Power Lift	Chargeur frontal avec relevage hydraulique	Cargadora frontal, con elevador hidráulico	Caricatrice frontale con sollevamento idraulico
So 29	Rückspiegel	Rear Viewer	Rétrovisseur	Retrovisor	Specchio retroscopico
So 31	Rückscheinwerfer	Rear Lamp	Phare AR	Faro posterior	Faro posteriore
So 200	Einzelradlenkbremse	Single Wheel Steering Brake	Freins de direction	Frenos de dirección	Freni di sterzo

Heruntergeladen bei www.landmaschinenkrieg-heim.de

08 Kraftstoffleitungen
Fuel Feed
Alimentation de carburant
Alimentación de combustible
Condotti del carburante

10 Luftfilter
Air Cleaner
Filtre à air
Filtro de aire
Filtro d'aria

11 Schmierstoffanlage
Lubrication
Système de graissage
Lubricación
Impianto ingrassatore

15 Kühler
Radiator
Radiateur
Radiador
Radiatore

Bild-Nr.	Teil-Bezeichnung	Stück	Teil-Nr.		
	Gruppe 08				
1	Kraftstoffleitung (Pumpe - Hauptbehälter)	1	00 993 44 18		
2	Hohlschraube A 6	1	DIN 7623-6 S		
3	Dichtring A 12 x 15,5	2	DIN 7603-Cu.		
4	Rücklaufleitung (Tank-Filter)	1	00 993 45 18 00 993 8818	bis Fg. 88789 ab " 88789	
5	Hohlschraube A 2/3	1	DIN 7623-6 S		
6	Dichtring A 8 x 12	2	DIN 7603-Cu.		
7	Zwischenstück	1	00 990 14 26		
8	Zwischenstück	1	00 990 13 26	bis Fg. 88789	
	Ringstück	1	00 991 0415	ab Fg. 88789	
	Gruppe 10				
9	Zsb. Halter für Luftfilter	1	30 100 01 40		
10	Zsb. Ansaugrohr bis Fg. 83362	1	30 100 01 15		
10	Zsb. Ansaugrohr ab Fg. 83363	1	30 100 06 15		
11	Gummimuffe Ansaugrohr - Kühler	1	00 996 07 55		
12	Gummimuffe Kühler - Luftfilter	1	00 996 09 55		
13	Schlauchschelle	4	00 993 67 30		
14	Ölbadluftfilter	1	00 993 10 01		
15	Regenschutzkappe	1	00 993 00 03		
	Gruppe 11				
16	Öldruckschalter	1	121 398		
	Gruppe 15				
17	Kühler kpl. bis Fg. Ü 83362	1	30 151 02 04		
17	Kühler kpl. ab Fg. Ü 83363	1	30 151 07 04		
18	Kühlerdeckel KA 63	1	zu 30 151 02 04		
18	Kühlerdeckel KA 60	1	zu 30 151 07 04		
19	Wasserablaßhahn	1	22 151 00 06		
20	Dichtring A 14 x 20	1	DIN 7603 - AL		
21	Einfaßscheibe	2	00 993 00 70		
22	Kühlerunterlage	2	00 993 02 80		
23	Kühlwasserschlauch	1	30 151 01 11		
24	Gummimuffe	1	00 996 05 55		

Heruntergeladen bei www.radmacher-kriegsheim.de

Bild-Nr.	Teil-Bezeichnung	Stück	Teil-Nr.		
	Gruppe 16				
25	Zsb. Kraftstoffbehälter hinten	1	30 160 04 03		
26	Sieb für Kraftstoffbehälter	1	00 161 00 02		
27	Verschlußdeckel	1	00 161 00 03		
28	Winkelbrennstoffhahn M 16 x 1,5 mit Filter	1	00 161 01 05		
29	Dichtring A 16 x 24	1	DIN 7603-Preßsp.		
30	Zsb. Konsole	1	25 160 01 14		
31	Spannband kurz	2	00 993 41 10		
32	Spannband lang	2	00 993 42 10		
33	Filzstreifen 5 x 20 x 240	2	00 993 02 90		
34	Bolzen mit Gewinde	4	00 990 00 15		
35	Bolzen ohne Gewinde	4	00 990 01 15		
36	Zylinderschraube AM 6 x 50	2	DIN 84-4 D		
37	Zsb. Kraftstoffbehälter vorn	1	30 160 03 03		
38	Zsb. Tankhalterung vorn	1	30 160 00 40		
(39)	Kraftstoffschlauch innen 24 ⌀	1	00 993 54 18		
(40)	Schlauchschelle	2	00 993 69 30		
41	Kraftstoffschlauch (Entlüftung)	1	00 993 67 18		
42	Ringstück NW 8	1	00 991 05 15		
43	Hohlschraube A 8	1	DIN 7623		
44	Dichtring A 14 x 18	2	DIN 7603-Cu		
45	Rücklaufleitung	1	00 993 88 18		
46	Ringstück	1	00 991 04 15		
47	Spannband kurz	1	00 993 46 10		
48	Spannband lang	1	00 993 45 10		
	zu Bild-Nr. 28 Schauglas	1	00 161 00 55		
	dto Dichtung f. Schauglas	1	00 996 44 10		

Hinterlegeladen bei www.radmacher-kriegsheim.de

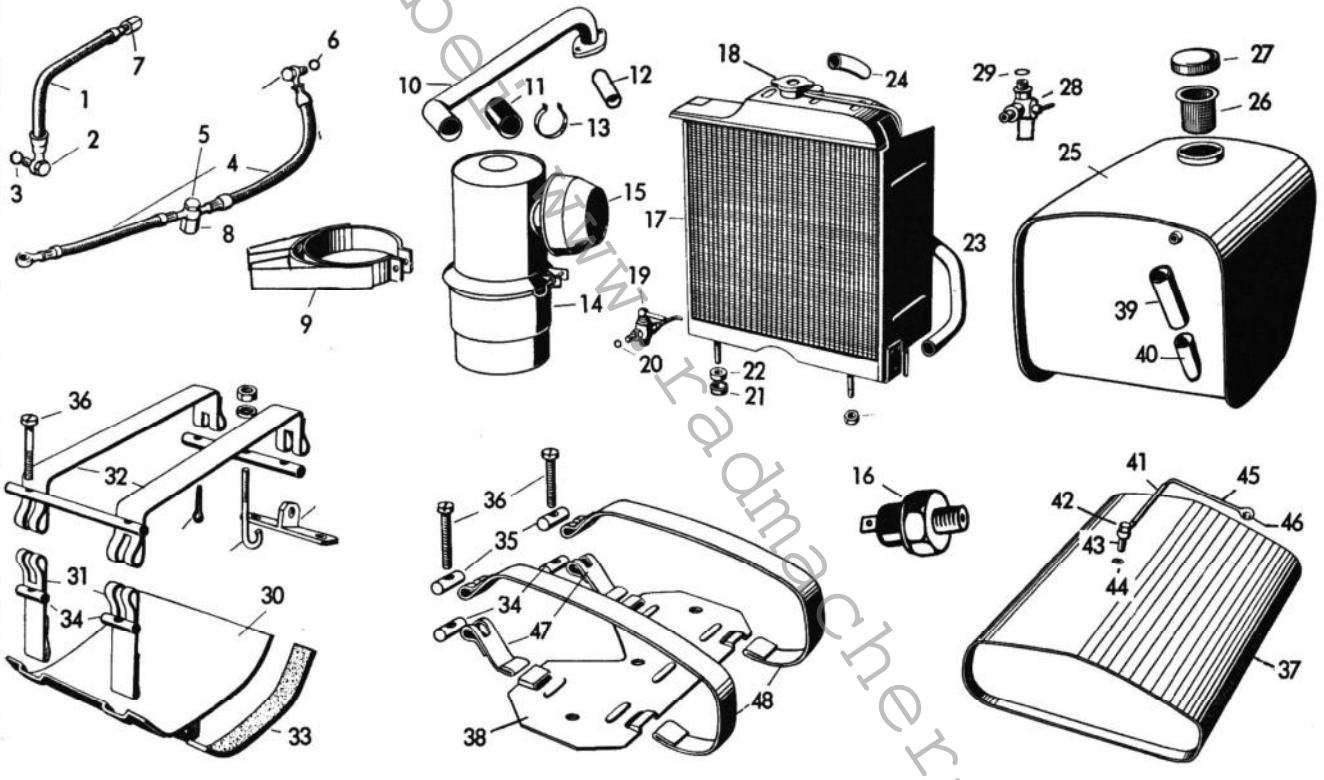

Heruntergeladen bei www.radmacher-kriegsheim.de

Bild-Nr.	Teil-Bezeichnung	Stück	Teil-Nr.		
1	Zsb. Handgashebel	1	25 170 01 02		
2	Sechskantmutter M 8	1	DIN 934-5 S		
3	Kugel 35 ⌀ M 8	1	00 996 04 30		
4	Zsb. Lagerwinkel	1	25 170 01 06		
5	Bremsscheibe	1	12 171 00 20		
6	Tellerfeder	4	00 992 05 15		
7	Bolzen für Drehwinkel	1	33 171 00 94		
8	Lagerdeckel	1	33 171 00 26		
9	Zsb. Drehwinkel	1	30 170 00 16		
10	Schmiernippel H 1 a 8	1	DIN 71 412		
11	Scheibe 10,5	1	DIN 125 - St		
12	Zsb. Fußgashebel	1	30 170 00 05		
13	Zsb. Pedalplatte	1	33 170 00 04		
14	Gasgestänge (am Motor)	1	33 171 11 45		
15	Gasgestänge (am Fußgashebel)	1	30 175 02 45		
16	Gabelkopf G 6 x 12	1	DIN 71 752		
17	Gabelkopf G 6 x 24	1	DIN 71 752		
18	Bolzen 6 h 11 x 16 x 13	2	DIN 1434-St 50		
19	Winkelgelenk A 10	1	DIN 71 802		

Herrenzeitladen bei www.radmacher-kriegsheim.de

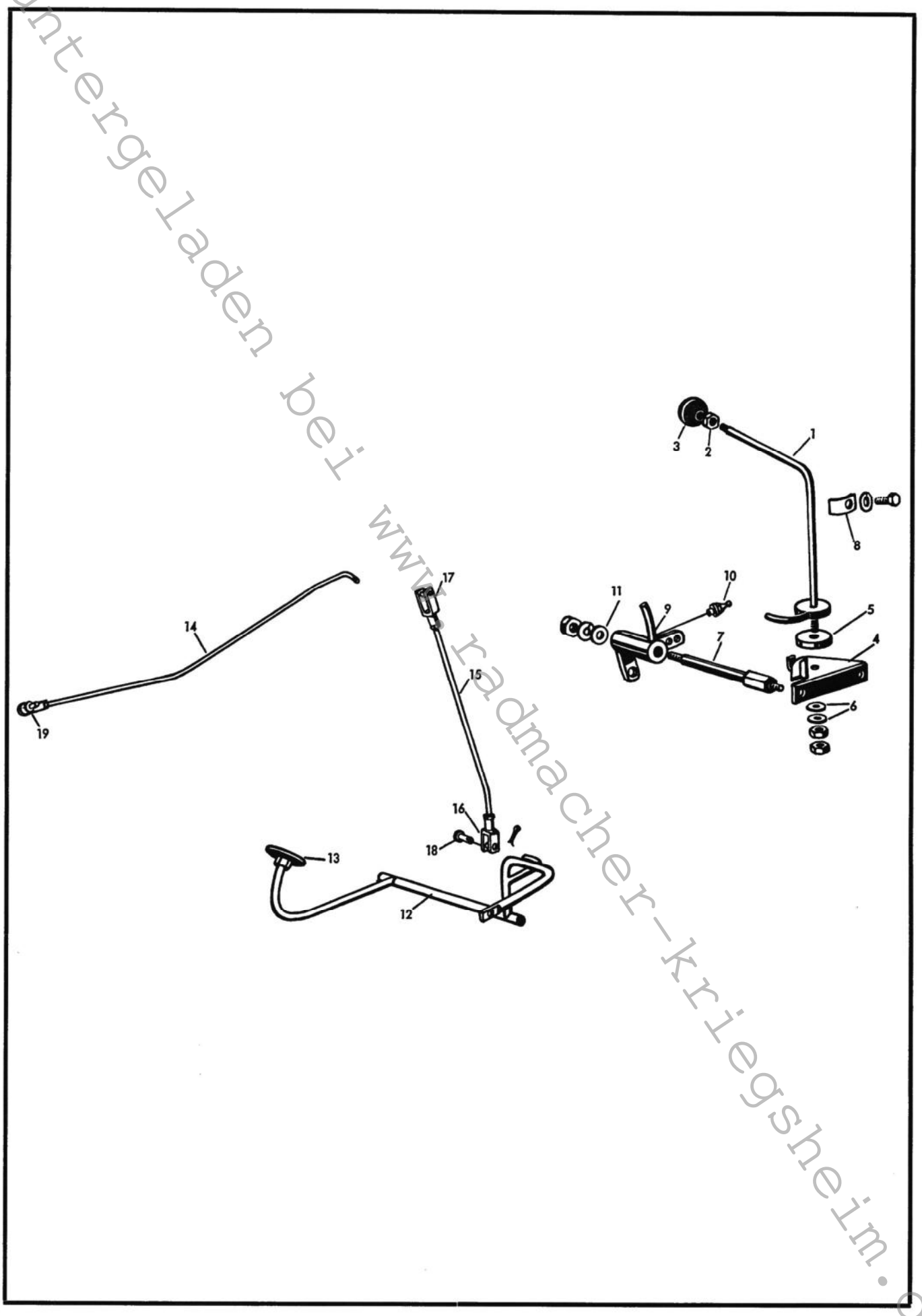

Heruntergeladen bei www.radmacher-kriegsheim.de

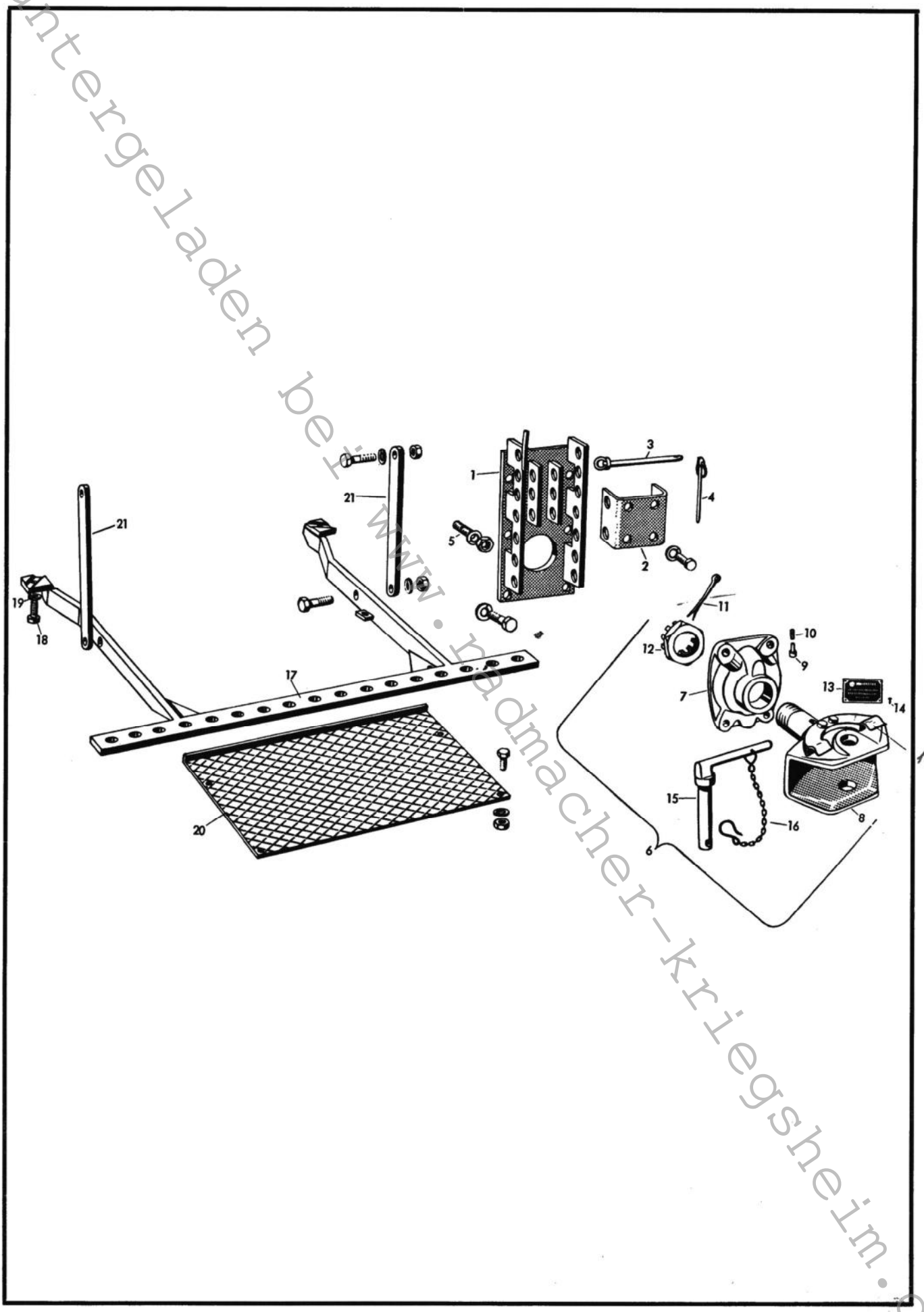

Heruntergeladen bei www.radmacher-kriegsheim.de

Rahmen
Frame
Cadre
Armazón
Telaio

20

Bild-Nr.	Teil-Bezeichnung	Stück	Teil-Nr.		
1	Zsb. Verstellschiene	1	25 200 00 13	Hydr. heben u. drücken u. ohne Hydr.	
2	Bügel	1	25 202 00 23		
3	Zsb. Bolzen	2	25 200 01 93		
4	Klappsplint	1	00 992 03 36		
5	Stiftschraube M 14 x 30	4	DIN 939-8 G		
6	Zsb. Anhängerkupplung, kompl.	1	13 200 01 05		
7	Lagerdeckel	1	13 202 01 05		
8	Anhängemaul	1	13 202 01 07		
9	Führungsbolzen	1	22 202 00 93		
10	Feder	1	00 992 39 05		
11	Sicherungsfeder	1	00 992 06 37		
12	Kronenmutter M 42 x 3	1	DIN 937-8 G		
13	Typenschild	1	00 435 18 15		
14	Halbrundkerbnagel 3 x 4	4	DIN 1476 - Ms		
15	Zsb. Anhängezapfen	1	13 200 00 30		
16	Zsb. Sicherungskette	1	13 200 00 48		
17	Zsb. Ackerschiene	1	33 200 02 10		
18	Sechskantschraube M 20 x 50	2	DIN 933-8 G		
19	Federring B 20	2	DIN 127		
20	Bodenblech	1	33 203 00 06		
21	Strebe	2	33 203 01 22		
	Verstellschiene (m. Regelhydr.)		33 200 00 13		

Herbert Geisler bei www.radmacher-kriegsheim.de

Bild-Nr.	Teil-Bezeichnung	Stück	Teil-Nr.		
1	Kupplungsgehäuse	1	30 211 02 01		
2	Ringkugellager 6203 Z C 5	1	DIN 625		
3	Zweifachkupplung F & S kompl.	1	30 212 01 03	F + S 1881 050/225 (325)	
4	Gehäuse	1	18 01 070 000	1872 112 000	
5	Schenkelfeder	3	18 30 005 000		
6	Anpreßplatte (getriebeseitig)	1	18 02 056 000		
7	Hauptfeder	12	18 25 066 000		
8	Druckplatte	3	18 16 011 000		
9	Sechskantschraube	6	18 15 007 000		
10	Federring	6	18 18 102 000		
11	Hauptplatte	1	18 01 069 000		
12	Hebel	3	18 06 040 000		
13	Nadel	114	18 12 021 000		
14	Achse zur Hauptplatte	3	18 07 012 000		
15	Splint	6	18 10 007 000		
16	Achse zu äußerem Hebeböckchen	3	18 07 014 000		
17	Hebeböckchen außen	3	18 09 036 000		
18	Hebeböckchen innen 1809 047 001	3	~~18 09 044 000~~		
19	Achse zu innerem Hebeböckchen	3	18 07 013 000		
20	Einstellmutter	3	18 15 073 100		
21	Sechskantmutter	18	18 15 067 000		
22	Spannschraube	6	18 15 025 000		
23	Anpreßplatte (Motorseite)	1	18 02 055 000		
24	Zwischenfeder	3	18 05 033 100		
25	Schraube	3	18 15 019 000		
26	Kupplungsscheibe (Motorseite) 1864 026 216	1	33 212 03 04		
27	Belag 1841 094 026	2	~~18 41 094 004~~		
28	Niete	24	18 17 016 200		
29	Belag 1841 093 026	2	~~18 41 093 004~~		
30	Kupplungsscheibe (getriebeseitig)	1	30 212 01 04	1864 103 002	
31	Kupplungswelle	1	33 212 01 20		
32	Kupplungshebel	1	33 212 00 38		

Herrenfahrradladen bei www.radmacher-kriegsheim.de

Bild-Nr.	Teil-Bezeichnung	Stück	Teil-Nr.		
33	Spannhülse 8 x 40	1	DIN 1481		
34	Spannhülse 5 x 40	1	DIN 1481		
35	Kupplungsgabel	1	33 212 00 10		
36	Spannhülse 8 x 40	2	DIN 1481		
37	Sicherungsring 25 x 1,2	1	DIN 471		
38	Ausrücklager komplett	1	33 212 00 35	F + S 1851 052 001	
39	Sechskantschraube mit Zapf. BM 6 x 15	2	DIN 561-8 G	1851052 105	
40	Federring B 6	2	DIN 127		
41	Sechskantschraube M 10 x 1 x 12	1	DIN 961-8 G		
42	Federring B 10	1	DIN 127		
43	Verschlußschraube M 35 x 1,5	1	00 990 00 10		
44	Dichtring C 35 x 41	1	DIN 7603-Cu.-Asb.		
45	Deckel für Kupplungsgehäuse	1	25 211 01 05		
46	Dichtung	1	00 996 13 10		
47	Deckel	1	33 211 00 05		
48	Sechskantschraube M 14 x 35	2	DIN 931-8 G		
49	Sechskantschraube M 14 x 175	3	DIN 931-8 G		
50	Stiftschraube M 14 x 170	2	DIN 939-8 G		
51	Zylinderstift 12 m 6 x 20	1	DIN 7-St		
52	Verschlußdeckel 12	1	DIN 443-phospht.		
53	Verschlußdeckel 20	1	DIN 443-roh		
54	Verschlußdeckel 30	2	DIN 443-roh		
55	Verschlußdeckel 72	2	DIN 443-roh		
56	Blindflansch	1	25 211 00 95		
57	Dichtung	1	00 996 29 10		
58	Schmiernippel H 1 a 8	1	DIN 71 412		
59	Schmiernippel H 3 a 8	4	DIN 71 412		

Heruntergeladen bei www.radmacher-kriegsheim.de

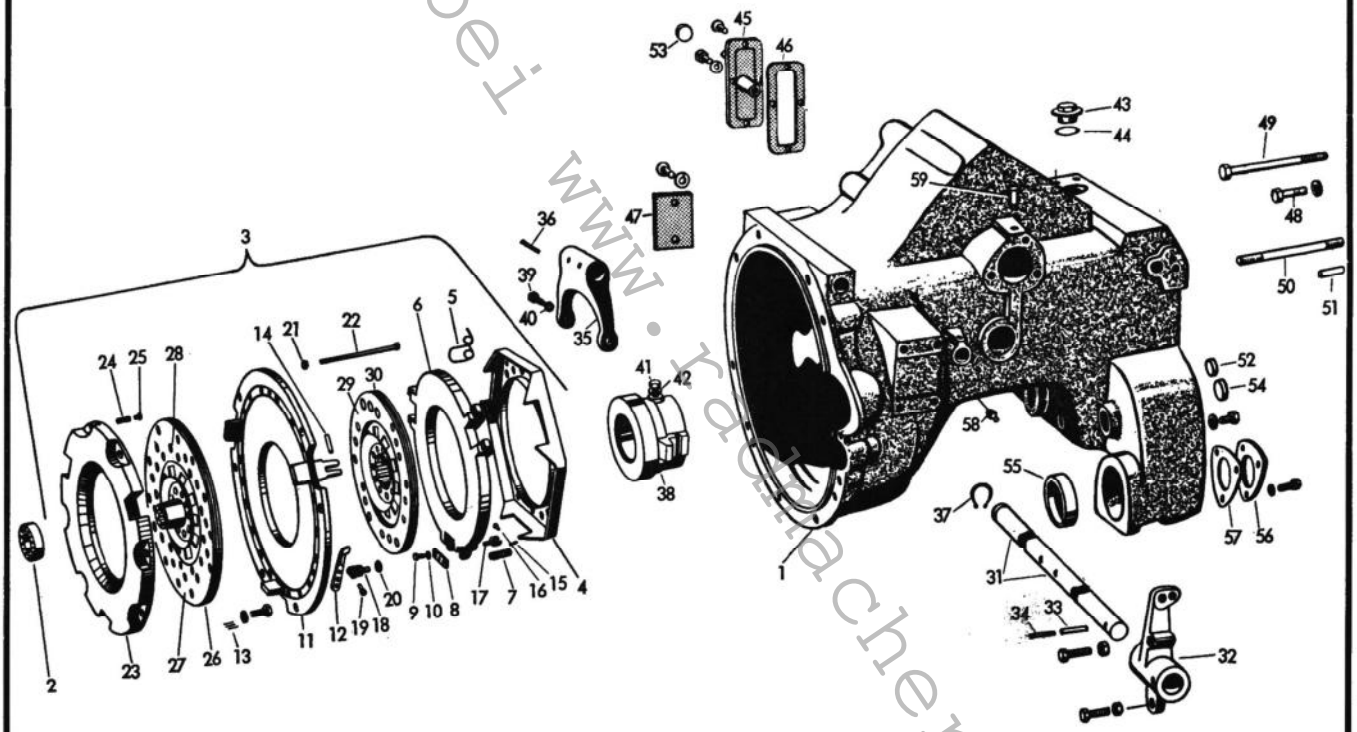

Heruntergeladen bei www.radmacher-kriegsheim.de

Bild-Nr.	Teil-Bezeichnung	Stück	Teil-Nr.		
1	Getriebegehäuse ab Fg. Nr. Ü 81 000		33 221 02 01		
2	Getriebegehäuse ab Fg. Nr. Ü 86 473	1	33 221 03 01		
3	Rücklaufrad	1	33 221 04 10		
4	Distanzrohr	1	00 993 51 72		
5	Nadelkäfig	2	00 994 45 12		
6	Rücklaufachse	1	33 221 01 15		
7	Sechskantschr. m. Zapf. AM 10 x 40	1	DIN 561-8 G		
8	Federring B 10	1	DIN 127		
9	Verschlußschraube M 22 x 1,5	1	00 990 02 10		
10	Dichtring C 22 x 29	1	DIN 7603-Cu.Asb.		
11	Vorgelegewelle	1	33 223 05 20		
12	Vorgelegerad Z = 20	1	33 223 01 10		
13	Vorgelegerad Z = 25	1	33 223 01 11		
14	Vorgelegerad Z = 30	1	33 223 01 12		
15	Sicherungsring 50 x 2	1	DIN 471		
16	Außenring mit Rollenkranz RNUL 40	1	DIN 5412		
17	Ringkugellager 6208 N	1	DIN 625		
18	Sprengring Sp 80 A	1	DIN 5417		
19	Sicherungsring 48 x 1,75	1	DIN 471		
20	Stützring	1	33 223 00 51		
21	Mähantriebsrad Z = 47	1	33 352 01 10		
22	Sicherungsring 40 x 1,75	1	DIN 471		
23	Dichtring Bilmsring	1	00 996 15 21		
24	Zwischenring	1	33 223 03 51		
25	Blindflansch	2	22 221 00 95		
26	Dichtung	2	22 221 00 96		
27	Hauptwelle Z = 7 bis 20 km	1	33 222 03 21		
28	Hauptwelle Z = 9 über 20 km	1	33 222 04 21		
29	Lagerbuchse für Hauptwelle	1	33 222 03 50		
30	Kegellager (vorn) 302 10 J 2	1	DIN 720		
31	Kegellager (hinten) 322 10 J 2	1	DIN 720		
32	Sicherungsblech	1	00 992 24 30		
33	Nutmutter M 50 x 1,5	1	00 990 09 20		

Herbert Siegel Laden bei www.radmacher-kriegstreff.de

Bild-Nr.	Teil-Bezeichnung	Stück	Teil-Nr.		
34	Schieberad 1. u. Rg.	1	33 222 02 10		
35	Schieberad 2. u. 3. Gg.	1	33 222 00 11		
36	Schieberad 4. u. 5. Gg.	1	33 222 01 12		
37	Einstellscheibe	2-4	00 993 61 40		
38	Sicherungsblech A 100	1	DIN 70 952		
39	Nutmutter M 100 x 1,5	1	DIN 70 852		
40	Walzenkranz	1	00 994 19 12		
41	Zahnradbuchse	1	33 222 02 08		
42	Zentrierbuchse	1	33 222 04 50		
43	Ringkugellager 6210	1	DIN 625		
44	Sicherungsring 50 x 2	1	DIN 471		
45	Sicherungsring 90 x 3	1	DIN 472		
46	Vorgelegeschaltrad	1	33 223 02 29		
47	Triebwelle	1	33 226 03 19		
48	Nadellager K 35/17	1	00 994 04 12		
49	Triebrad (f. Zapfwelle) Z = 59	1	33 226 02 13		
50	Ringkugellager 6207	1	DIN 625		
51	Sicherungsring 26 x 1,2	1	DIN 472		
52	Sicherungsring 72 x 2,5	1	DIN 472		
53	Lagerrohr	1	30 222 02 66		
54	Dichtung	1	00 996 05 12		
55	Hohlwelle	1	30 222 02 23		
56	Ringkugellager 6209	1	DIN 625		
57	Sicherungsring 45 x 1,75	2	DIN 471		
58	Sicherungsring 85 x 3	1	DIN 472		
59	Radialdichtring B 1 50 x 62 x 10	1	DIN 6504-ähnl.		
60	Dichtring	1	00 996 15 28		
61	Filzring	1	00 990 14 30		
62	Scheibe	1	00 993 06 69		
63	Nadelkäfig K 28/17	1	00 994 06 12		
64	Antriebswelle	1	30 222 03 20		
65	Walzenkranz K 20 x 28 x 20 F	1	00 994 19 12		
66	Walzenkranz K 25 x 33 x 25 F	1	00 994 20 12		
67	Nadelkäfig K 24/13 ⌀ D	2	00 994 29 12		

Heruntergeladen bei www.radmacher-kriegsheim.de

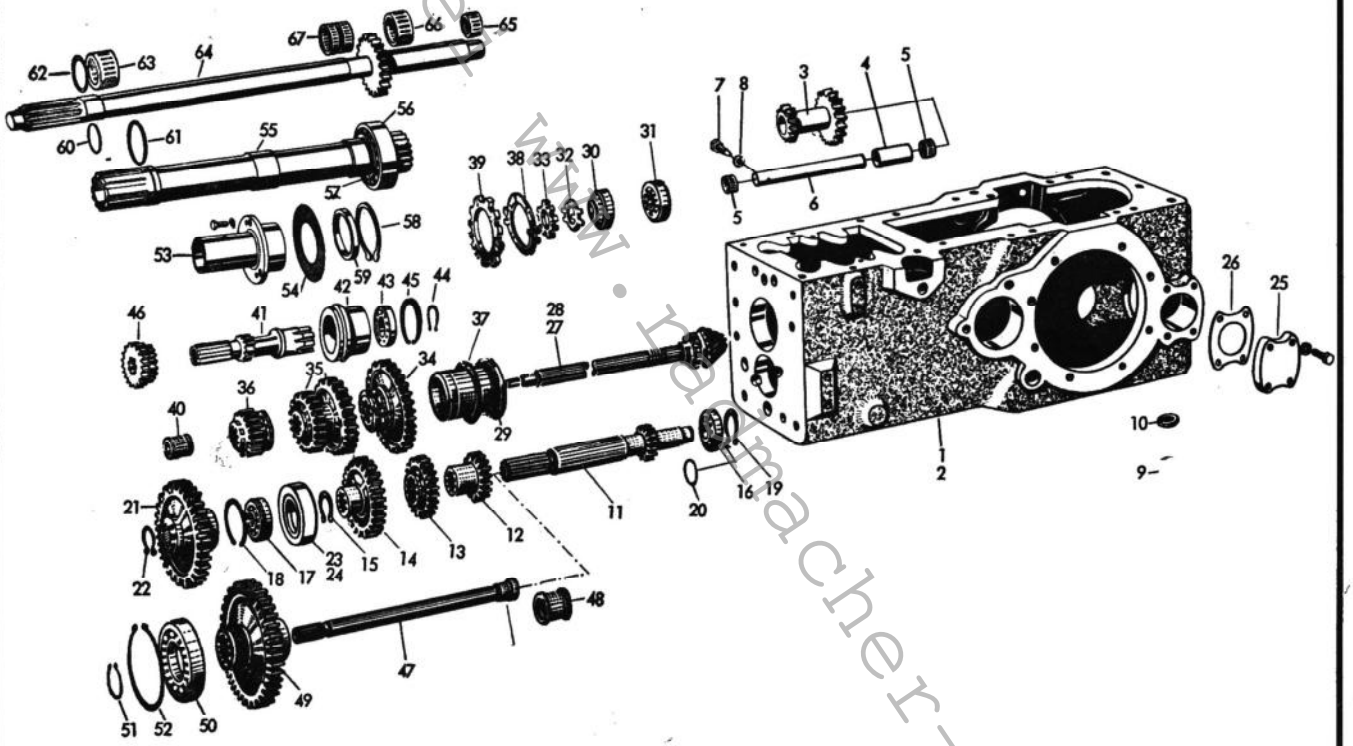

Heruntergeladen bei www.landmacher-kriegsheim.

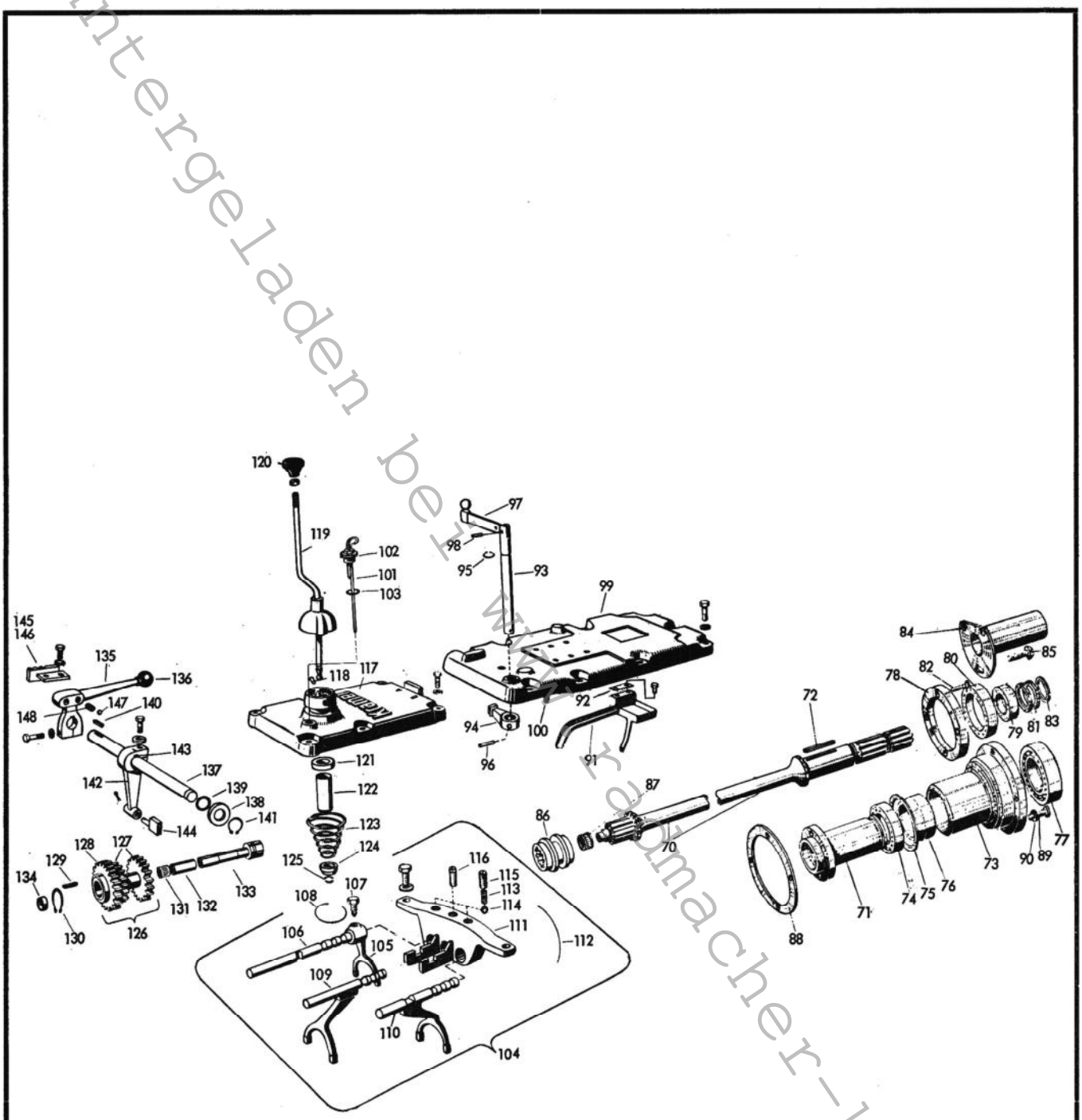

Heruntergeladen bei www.rabmacher-kriegsheim.de

Pos.-Nr. 71 : Nabe 25 226 00 32 " bis Fg-Nr. G 90 921 "
hinzufügen:
Lagerrohr 1 Stück 33 226 00 58
ab Fg-Nr. G 90 922

70	Zapfwelle	1	33 226 01 20		
71	Nabe	1	25 226 00 32		
72	Paßfeder A 10 x 6 x 56	1	DIN 6885-St 80		
73	Lagerdeckel für Zapfwelle	1	25 226 00 05		
74	Nadellager NKJ 45/25	1	00 994 10 12		
75	Nadellagersprengring BR 62	1	00 992 06 27		
76	Distanzrohr	1	00 993 10 71		
77	Ringkugellager 6209	1	DIN 625		
78	Deckel	1	22 226 04 05		
79	Zwischenring	1	22 226 03 52		
80	Radialdichtring A 52 x 68 x 8	1	DIN 6503		
81	Einstellscheibe	2-3	00 993 33 40		
82	Senkschraube AM 8 x 20	6	DIN 63-8 G		
83	Sicherungsring A 35 x 2,5 Sd	1	00 992 03 35		
84	Schutzkappe	1	22 226 00 07		
85	Halbrundschraube AM 6 x 12	3	DIN 86-4 D		
86	Schaltmuffe	1	33 226 02 25		
87	Nadelkäfig KS 20	1	00 994 14 12		
88	Dichtung 0,1 bis 0,3 stark	2-4	00 996 25 10		
89	Zylinderschraube M 10 x 20	9	DIN 6912-8 G		
90	Federring 10	9	DIN 7980		
91	Zsb. Schmierkasten	1	22 220 01 30		
92	Sicherungsblech	1	22 221 00 99		
93	Schaltwelle	1	22 226 00 22		
94	Schaltfinger	1	33 226 01 23		
95	Sicherungsring 20 x 1,2	1	DIN 471		
96	Kerbstift 6 x 32	1	DIN 1471		
97	Zsb. Absperrfeder	1	25 220 02 75		
98	Spannhülse 6 x 24	1	DIN 1481		
99	Gehäusedeckel	1	33 221 01 05		
100	Zylinderstift 12 m 6 x 25	4	DIN 7-St		
101	Ölmeßstab	1	22 225 00 32		

Herbert Tegtmeier bei www.radnacher-kriegsheim.

Bild-Nr.	Teil-Bezeichnung	Stück	Teil-Nr.		
102	Verschlußschraube M 22 x 1,5	1	00 990 01 10		
103	Dichtring C 22 x 29	1	DIN 7603-Cu.Asb.		
104	Zsb. Schaltung	1	33 220 01 40		
105	Schaltgabel 1. u. Rg.	1	33 224 00 62		
106	Führungsstück	1	33 224 02 65		
107	Sechskantschraube mit Spitze	1	00 995 00 63		
108	Sicherungsdraht 1,2 ⌀ x 200 lg.	1	DIN 177-gegl.		
109	Zsb. Schaltgabel 2. u. 3 Gg	1	33 220 03 41	ab Fg 81413	
110	Zsb. Schaltgabel	1	33 220 02 41		
111	Zsb. Schaltgabelträger hinten	1	33 220 02 44		
112	Sicherungsdraht 1,2 ⌀ x 300 lg.	1	DIN 177 gegl.		
113	Druckfeder	3	00 992 63 05		
114	Kugel 10 ⌀ III	3	DIN 5401		
115	Gewindestift	2	00 995 45 70		
116	Gewindestift	1	00 995 46 70		
117	Schaltdeckel	1	33 225 01 05		
118	Kugelkopfstift	2	22 225 00 93		
119	Zsb. Schalthebel 33 220 00 46	1	~~33 220 03 46~~		
120	Schalthebelknopf M 10	1	00 996 01 30		
121	Begrenzungsscheibe	1	22 225 00 52		
122	Abstandrohr	1	22 225 00 53		
123	Spiralfeder	1	00 992 01 05		
124	Haltering	1	22 225 00 56		
125	Sicherungsring zweiteilig	1	22 225 01 56		
~~126~~	~~Zsb. Vorgelegerad~~	~~1~~	~~33 220 00 10~~		
127	Vorgelegerad	1	33 223 00 13		
128	Vorgelegerad	1	33 223 01 13		
129	Paßfeder	1	00 991 16 05		
130	Sicherungsring 50 x 2	1	DIN 471		
131	Nadelkäfig K 23 x 28 x 24 F	2	00 994 16 12		
132	Abstandrohr	1	33 222 00 52		
133	Achse für Vorgelege	1	33 223 00 26		

Heruntergeladen bei www.radmacher-kriegsheim.de

Bild-Nr.	Teil-Bezeichnung	Stück	Teil-Nr.		
134	Verschlußdeckel 23	1	DIN 443-ähnl.		
135	Stufenschalthebel	1	33 228 06 25		
136	Kugel M 8	1	00 996 04 30		
137	Schaltwelle	1	33 228 01 22		
138	Distanzscheibe	1	00 993 05 69		
139	Rundschnurring 15,3 x 2,4	2	00 996 27 05		
140	Paßfeder A 6 x 4 x 14	1	DIN 6885-St 60		
141	Sicherungsring	1	00 992 16 35		
142	Schalthebel	1	33 223 00 31		
143	Paßfeder A 6 x 4 x 22	1	DIN 6885-St 60		
144	Führungsstück	1	33 224 00 65		
145	Zsb. Rasterwinkel bis Fg. Nr. Ü 86 318	1	33 220 00 69		
146	Zsb. Rasterwinkel ab Fg. Nr. Ü 86 319	1	33 220 01 69		
147	Kugel 10 ⌀ III	2	DIN 5401		
148	Feder	2	00 992 39 05		

Herbert Ergelladen bei www.radmacher-kriegsheim.de

Bild-Nr.	Teil-Bezeichnung	Stück	Teil-Nr.		
1	Ausgleichkorb	1	22 231 00 01		
2	Ausgleich-Kegelrad	2	22 232 01 10		
3	Ausgleich-Trabant	2	22 232 00 11		
4	Ausgleichachse	1	22 232 00 15		
5	Zylinderstift 10 m 6 x 55	1	DIN 7-St		
6	Stirnrad Z = 58 bis 20 km bis Fg. Ü 83 272	1	22 233 00 10	10x28, 11x28, 9x32	
6	Stirnrad Z = 58 bis 20 km ab Fg. Ü 83 273	1	33 233 02 10	10x28, 11x28, 9x32	
6	Stirnrad Z = 59 bis 20 km bis Fg. Ü 83 272	1	22 233 01 10	9x36, 11x32	
6	Stirnrad Z = 59 bis 20 km ab Fg. Ü 83 273	1	33 233 01 10	9x36, 11x32, 13x28	
7	Stirnrad Z = 57 üb. 20 km bis Fg. Ü 83 272	1	33 233 00 10	10x28, 11x28, 13x28, 11x32,	
				9x32, 9x36	
7	Stirnrad Z = 57 üb. 20 km ab Fg. Ü 83 273	1	33 233 03 10	10x28, 11x28, 13x28, 11x32,	
				9x32, 9x36	
8	Sechskantschraube M 14 x 45	8	22 232 00 90		
9	Kronenmutter M 14	8	DIN 935-5 S		
10	Splint 3 x 28	8	DIN 94		
11	Scheibe 15	0-8	DIN 125-St		
12	Haupt-Vorgelegewelle Z = 10 bis 20 km	1	33 233 07 20	9x36, 11x32, 13x28	
12	Haupt-Vorgelegewelle Z = 11 bis 20 km	1	33 233 08 20	10x28, 9x32, 11x28	
13	Haupt-Vorgelegewelle Z = 12 üb. 20 km	1	33 233 10 20	Für alle Reifen über 20 km	
14	Tellerrad Z = 30 bis 20 km	1	25 233 03 11		
15	Tellerrad Z = 31 üb. 20 km (SO 134)	1	25 233 05 11		
16	Paßfeder 12 x 8 x 52,5	1	00 991 07 05		
17	Kegellager 323 09	2	DIN 720		
18	Zwischenring	2	33 233 00 51		
19	Ausgleichscheibe	2-4	00 993 24 40		
20	Rundschnurring 90 x 5	2	00 996 07 05		
21	Radialdichtring B 44 x 60 x 10	2	DIN 6504-ähnl.		
22	Achsrohr links bis Fg. Ü 83 272	1	33 231 00 02		
22	Achsrohr links ab Fg. Ü 83 273 - bis Ü 86 783	1	33 231 06 02		
23	Achsrohr links ab Fg. Ü 86 784	1	33 231 00 11		
24	Achsrohr rechts bis Fg. Ü 83 272	1	33 231 02 03		
24	Achsrohr rechts ab Fg. Ü 83 273 - bis Ü 86 783	1	33 231 06 03		

Herbert Siegel bei www.radmacher-kriegsheim

Bild-Nr.	Teil-Bezeichnung	Stück	Teil-Nr.		
25	Achsrohr rechts ab Fg. Ü 86 784	1	33 231 01 11		
26	Ringkugellager 6017	2	DIN 625		
27	Schmiernippel H 2 a 8	1	DIN 71 412		
28	Schalthebel (rechts)	1	33 232 00 36		
29	Schaltwelle (rechts)	1	33 232 02 22		
30	Paßfeder (rechts) A 6 x 6 x 25	1	DIN 6885-St 60		
31	Sicherungsring (rechts) 18 x 1,2	1	DIN 471		
32	Sicherungsring (rechts) 20 x 1,75	1	00 992 15 35		
33	Hinterachse links 34 235 00 15	1	~~22 235 03 16~~		
34	Hinterachse rechts 34 235 01 15	1	~~33 235 00 15~~		
35	Ringkugellager 6212	2	DIN 625		
36	Sicherungsring 60 x 3	2	00 992 02 35		
37	Sicherungsring 110 x 4	2	DIN 472		
38	Rundschnurring 100 x 5 ab Ü 83 273	2	00 996 08 05		
39	Distanzring ab Ü 83 273	2	00 993 02 72		
40	Wellendichtring C 70 x 100 x 13 bis Ü 83 272	2	DIN 3760		
40	Wellendichtring C 70 x 90 x 12 ab Ü 83 273	2	DIN 6503		
41	Schaltmuffe f. Diff.-Sperre bis Fg. Nr. Ü 83 272	1	33 232 00 25		
42	Schaltmuffe f. Diff.-Sperre ab Fg. Nr. Ü 83 273	1	33 232 01 25		
43	Schaltraste	1	33 232 01 69		
44	Zsb. Absperrfeder	1	33 230 02 42		
45	Spannhülse 8 x 36	1	DIN 1481		
46	Kugel M 6	1	00 996 23 30		

Hinterlegen bei www.radmacher-kriegsheim.de

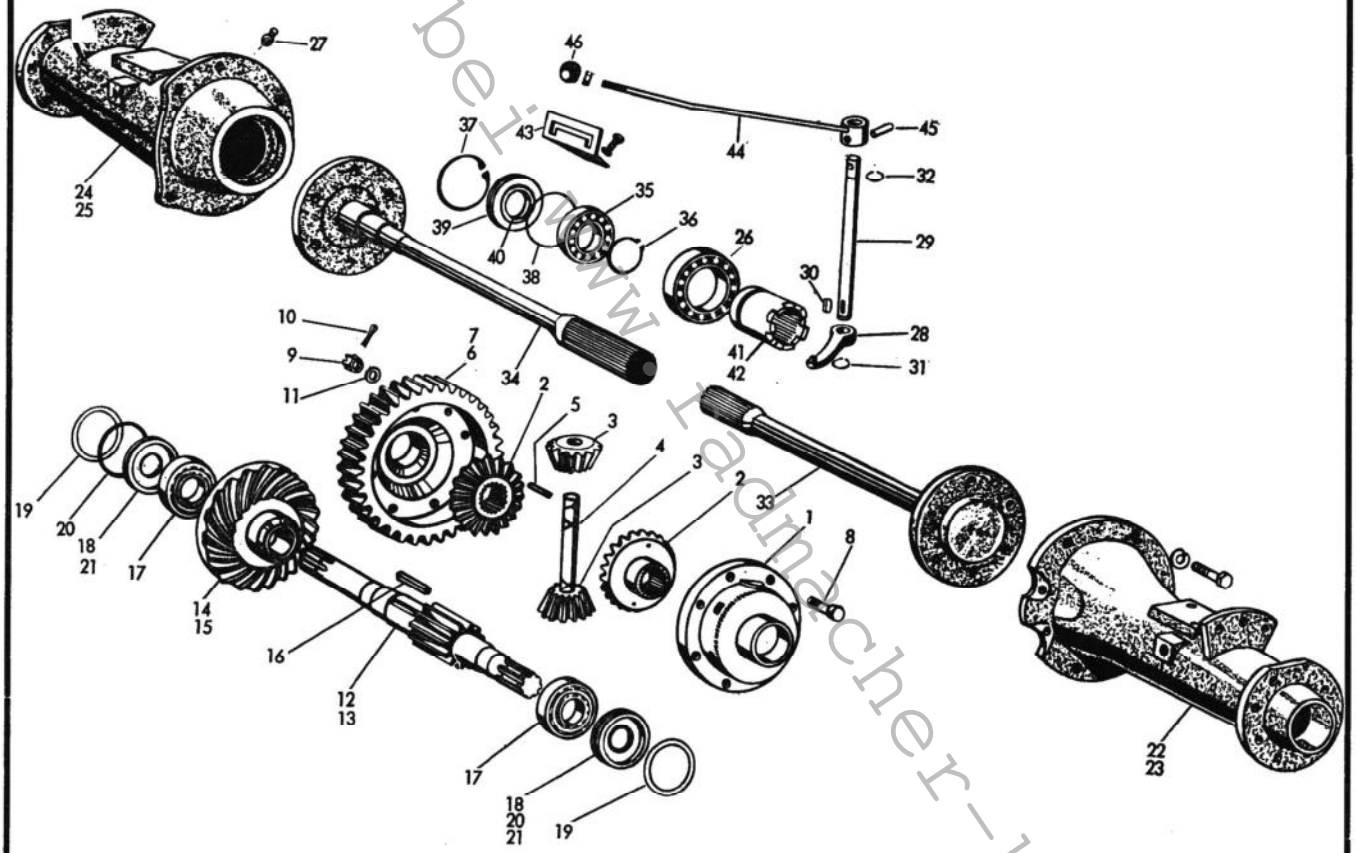

Heruntergeladen bei www.hadmacher-kriegsheim.de

Bild-Nr.	Teil-Bezeichnung	Stück	Teil-Nr.		
1	Zsb. Bremsendeckplatte	2	33 240 02 45		
2	Bremsschlüssellager	2	33 245 01 35		
3	Bremsschlüssel links bis Fg. Ü 83 362	1	33 245 05 16		
3	Bremsschlüssel links ab Fg. Ü 83 363	1	33 245 11 16		
4	Bremsschlüssel links ab Fg. Ü 86 473	1	33 245 13 16		
5	Bremsschlüssel rechts bis Fg. Ü 83 362	1	33 245 06 16		
5	Bremsschlüssel rechts ab Fg. Ü 83 363	1	33 245 12 16		
6	Bremsschlüssel rechts ab Fg. Ü 86 473	1	33 245 14 16		
7	Sicherungsring 35 x 1,5	2	DIN 471		
8	Zsb. Bremsbacke vollst. links	2	33 240 01 35		
9	Zsb. Bremsbacke vollst. rechts	2	33 240 02 35		
10	Bremsbelag	4	00 993 01 60		
11	Niet B 5 x 10	64	DIN 7338-Cu		
12	Spannstift	4	50 245 01 55		
13	Federteller	4	50 245 00 57		
14	Druckfeder	4	00 992 30 05		
15	Zugfeder	6	00 992 31 05		
16	Scheibe	4	50 245 00 52		
17	Hochspannring VH 12	14	00 992 11 27		
18	Klemmhebel	2	33 241 03 30		
19	Paßfeder A 10 x 6 x 36	2	DIN 6885-St 60		
20	Bremstrommel	2	33 241 00 01		
21	Bremsschild links	1	33 242 01 08		
22	Bremsschild rechts	1	33 242 03 08		
23	Bremsschlüssel	2	33 242 00 16		
24	Ausgleichscheibe	6-8	33 242 00 51		
25	Handbremshebel	1	33 243 03 30		
26	Druckstange	1	33 243 01 43		
27	Klinke	1	22 243 00 44		
28	Druckstück	1	33 243 00 88		
29	Bolzen für Klinke	1	22 243 00 94		
30	Druckfeder	1	00 992 05 05		
31	Handbremswelle	1	33 243 02 20		
32	Kegelkerbstift 8 x 40	1	DIN 1471		

Herbert Hagen bei www.radmacher-kriegsheim.de

Bild-Nr.	Teil-Bezeichnung	Stück	Teil-Nr.		
33	Rundschnurring 18 x 2,5	2	00 996 10 05		
34	Bremshebel	1	33 243 03 31		
35	Kegelkerbstift 8 x 40	1	DIN 1471		
36	Handbremssegment	1	33 243 00 39		
37	Bremstrommel	2	33 241 02 01		
38	Sicherungsring 42 x 1,75	4	DIN 471		
39	Lagerbolzen	2	33 242 00 94		
40	Federring B 18	2	DIN 127		
41	Zsb. Federhülse	2	25 240 00 11		
42	Tellerfeder	24	00 992 07 15		
43	Augenschraube	2	00 995 02 71		
44	Einstellmutter	2	00 990 11 24		
45	Bolzen 12 h 11 x 35 x 27	4	DIN 1435-9320 K		
46	Sprengring 28	2	DIN 9045		
47	Zsb. Bremsbacke vollst.	4	13 240 01 35		
48	Bremsbelag	4	00 993 02 60		
49	Niet B 4 x 8	40	DIN 7338-Cu.		
50	Zugfeder	4	00 992 24 05		
51	Abdeckblech links	1	33 242 00 85		
52	Abdeckblech rechts	1	33 242 02 85		
53	Fußbremswelle	1	33 241 01 20		
54	Bremshebel bis Fg. Ü 86 052	1	33 252 02 32		
54	Bremshebel ab Fg. Ü 86 053	1	33 252 03 32		
55	Paßfeder A 10 x 8 x 36	1	DIN 6885-St 60		
56	Lenkbremshebel links	1	33 244 00 15		
57	Lenkbremshebel rechts	1	33 244 01 15		
58	Mitnehmerstück	1	33 242 00 10		
59	Paßfeder A 10 x 6 x 56	1	DIN 6885-St 80		
60	Sicherungsring 30 x 1,5	1	DIN 471		
61	Scheibe 30	1	DIN 1440		
62	Spannhebel links und rechts	2	33 252 00 05		
63	Paßfeder A 10 x 6 x 40	2	DIN 6885-St 80		
64	Zsb. Bremsstange	2	33 240 00 05		
65	Kugelmutter	2	22 241 01 91		

Heruntergeladen bei www.kaufmacher-kriegsheim.de

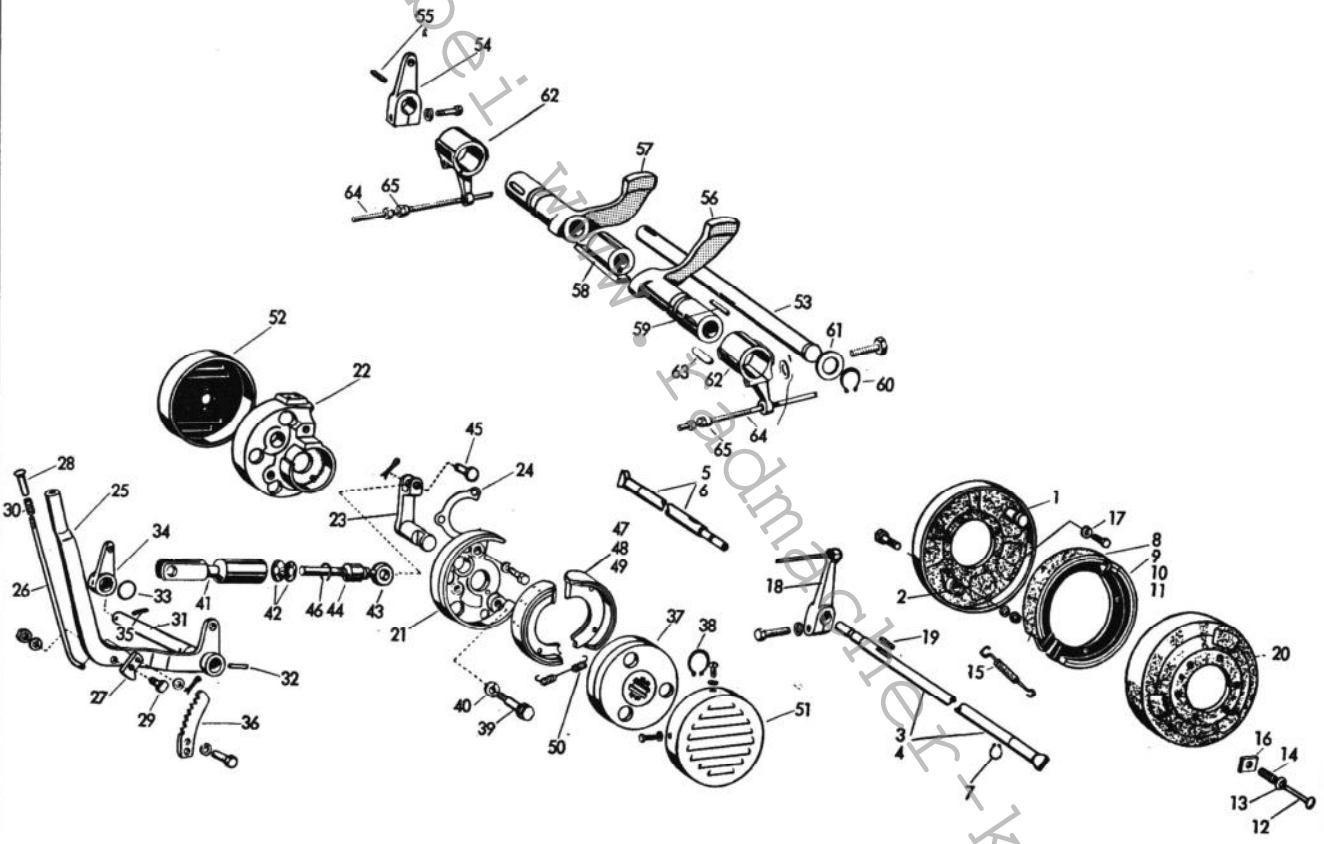

Heruntergeladen bei www.radmacher-kriegsheim.de

Fußhebelwerk
Foot Pedals
Pédalerie
Pedales
Impianto pedali

Bild-Nr.	Teil-Bezeichnung	Stück	Teil-Nr.		
1	Kupplungspedal bis Fg. Ü 86 052	1	33 250 03 01		
1	Kupplungspedal ab Fg. Ü 86 053	1	33 251 06 35		
2	Bremspedal bis Fg. Ü 86 052	1	33 250 03 29		
2	Bremspedal ab Fg. Ü 86 053	1	33 252 04 35		
3	Schmiernippel H 1 A 8	2	DIN 71 412		
4	Zugfeder	2	00 992 37 05		
5	Halter (für Feder v. Brems- u. Kuppl.-Pedal)	2	33 252 04 41		
6	~~Zeb~~. Bremsstange	1	~~33 240 01 05~~	33 241 05 48 33 241 06 48	bis 86347 ab 86348
7	Kupplungsgestänge bis Fg. Ü 86 052	1	30 251 02 48		
7	Kupplungsgestänge ab Fg. Ü 86 053	1	30 251 03 48		
8	Gabelkopf Linksgew. G 12 x 48	1	00 990 12 46		
9	Gabelkopf G 12 x 48	1	DIN 71 752		
10	Gabelkopf (f. Kupplg.) G 10 x 40	2	DIN 71 752		
11	ES-Bolzen 10 x 40 für Kupplungsgestänge	2	00 990 11 15		
12	ES-Bolzen 12 x 48 für Bremsgestänge	2	00 990 79 15		

Herbert Radmacher GmbH www.radmacher-kriegsheim.de

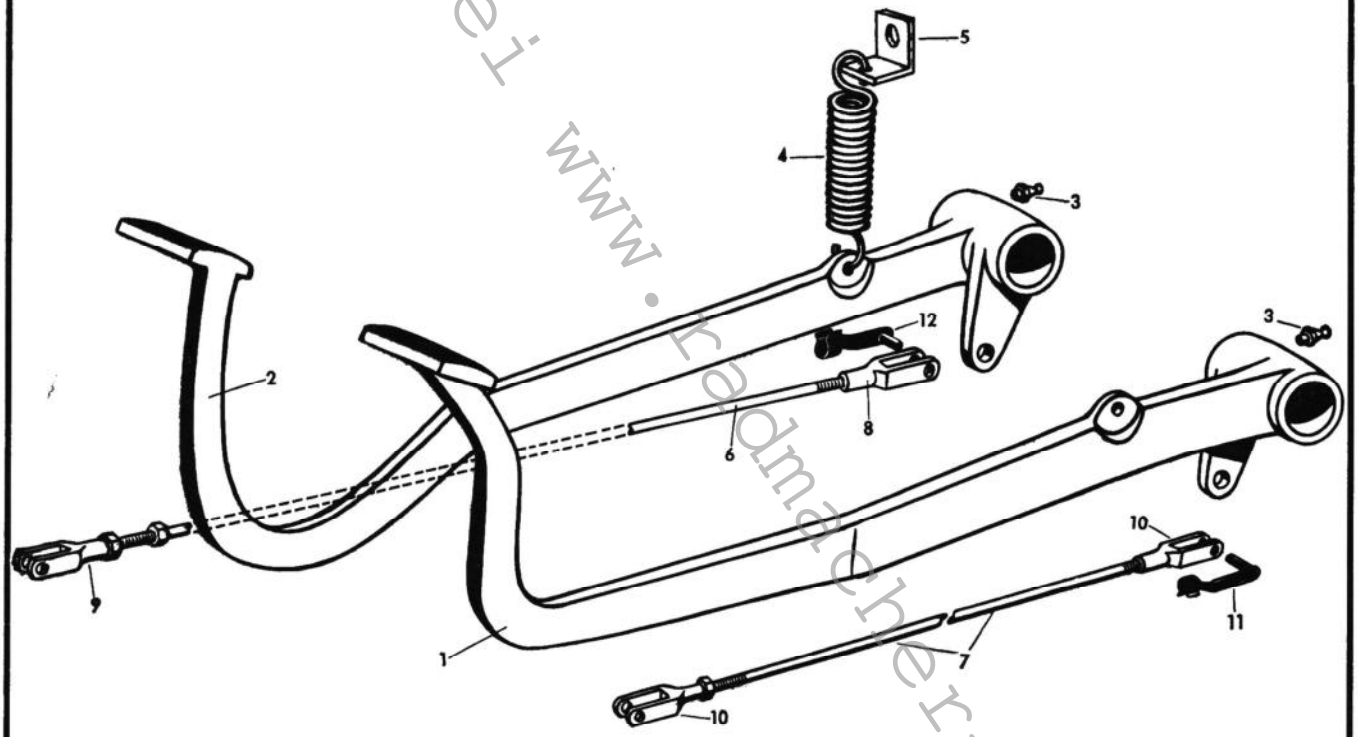

Heruntergeladen bei www.radmacher-kriegsheim.de

Bild-Nr.	Teil-Bezeichnung	Stück	Teil-Nr.		
1	Vorderachskonsole bis Fg. Nr. Ü 81 277	1	30 264 01 01		
2	Vorderachskonsole ab Fg. Nr. Ü 81 278	1	30 264 02 01		
2	Vorderachskonsole ab Fg. Nr. Ü	1	30 264 07 01		
3	Sechskantschraube M 14 x 110	4	DIN 931-8 G		
3	Sechskantschraube M 16 x 190 ab Fg.	3	DIN 931-8 G		
4	Sechskantschraube M 12 x 60 ab Fg.	2	DIN 931-8 G		
4	Sechskantschraube M 16 x 50	2	DIN 931-8 G		
4	Sechskantschraube M 16 x 90 ab Fg.	1	DIN 931-8 G		
5	Federring B 14	4	DIN 127		
6	Federring B 16	2	DIN 127		
7	Zsb. Vorderachsträger EH = 97 für 10-28, 9-32,	1	33 260 13 23		
	11-28, mit Spindelrohr u. Lagerbuchsen f. Spindel				
8	Zsb. Vorderachsträger EH = 52 für 9-36, 11-32,	1	33 260 14 23		
	13-28, mit Spindelrohr u. Lagerbuchsen f. Spindel				
9	Lagerbuchse für Spindelrohr	2	22 261 03 50		
10	Druckschmierknopf	6	00 996 02 40		
11	Untere Laufbuchse	2	33 261 06 50		
12	Scheibenkugellager 51 108	2	DIN 711		
13	Zwischenring	2	33 261 00 51		
14	Spiralfeder	2	00 992 07 05		
15	Sicherungsblech	4	00 992 01 30		
16	Obere Laufbuchse	2	33 261 07 50		
17	Vorderachsschenkel links	1	25 262 02 01		
18	Vorderachsschenkel rechts	1	25 262 03 01		
19	Radnabe	2	22 263 01 01		
20	Filzring	2	22 263 00 92		
21	Kegellager 30 206	2	DIN 720		
22	Kegellager 30 207	2	DIN 720		
23	Unterlagscheibe	2	22 263 00 52		
24	Kronenmutter M 26 x 1,5	2	00 990 18 24		
25	Splint 5 x 50	2	DIN 94		
26	Schutzkappe	2	22 263 00 95		

Herbert Gerlach bei www.radmacher-kriegsheim.de

Bild-Nr.	Teil-Bezeichnung	Stück	Teil-Nr.		
27	Schmiernippel A 10	2	DIN 71 412		
28	Faltenbalg	2	00 996 00 50		
29	Federbügel	2	00 992 00 25		
30	Sicherungsring 35 x 2,5	2	00 992 03 35		
31	Spindel	1	33 264 03 20		
32	Bolzen ohne Kopf 12 h 11 x 120 x 108	1	DIN 1433-St 50		
33	Beilagscheibe	1	00 993 40 40		

Heruntergeladen bei www.radmacher-kriegsheim.de

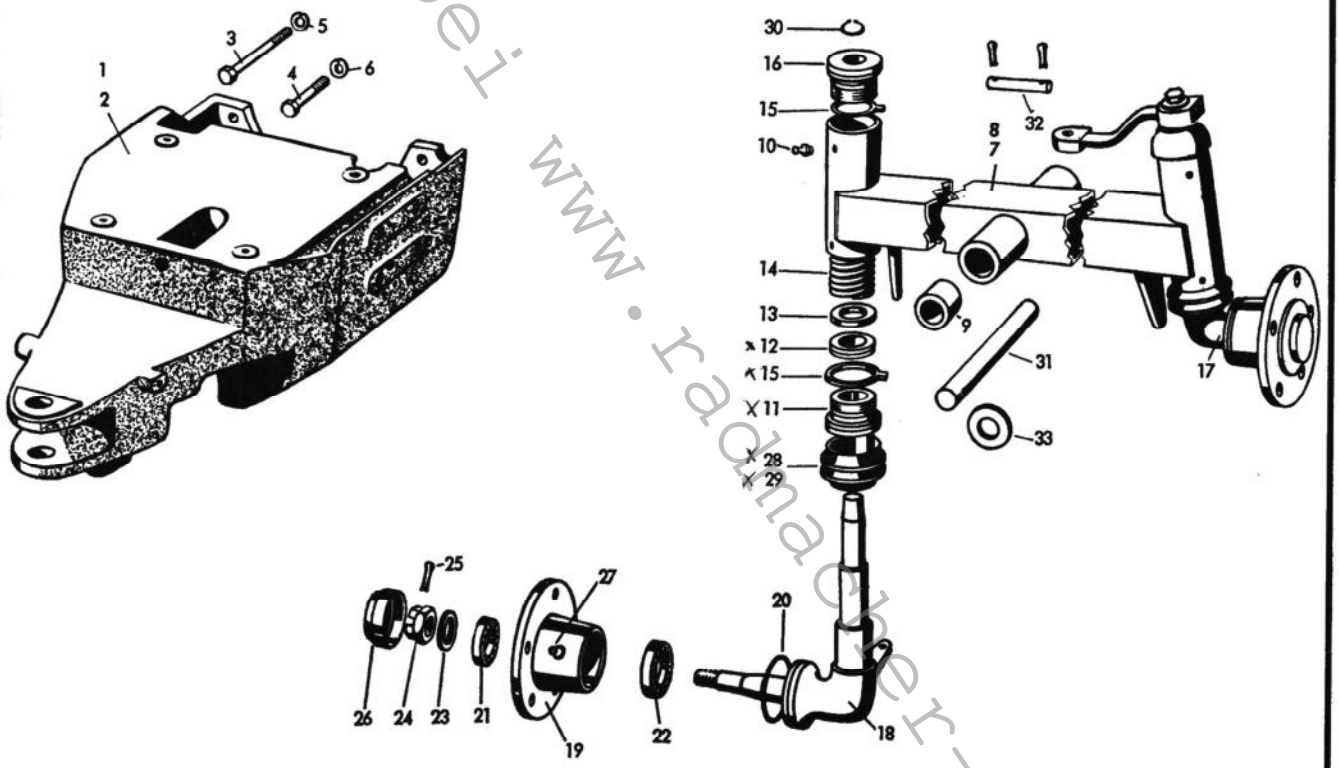

Heruntergeladen bei www.radmacher-kriegsheim.de

Bild-Nr.	Teil-Bezeichnung	Stück	Teil-Nr.		
1	Zsb. Lenksegment links	1	33 270 00 20		
2	Zsb. Lenksegment rechts	1	33 270 01 20		
3	Gewindestift mit Kegelansatz M 10 x 55	2	DIN 551-5 S		
4	Lager für Lenkung bis Fg. Ü 86 052	2	33 272 00 15		
4	Lager für Lenkung ab Fg. Ü 86 053	2	33 272 02 15		
5	Einstellscheibe 1 mm entfällt laut Bild 7	~~2-4~~	~~00 993 65 40~~		
6	Einstellscheibe	~~2-6~~	~~00 993 51 40~~		
7	Einstellscheibe	~~0-2~~ 4-8	00 993 59 40		
8	Lenkstockhebel ~~bis Fg. Ü 86 052~~	2	33 274 07 30	ab 83363 –	86052
9	Lenkstockhebel ab Fg. Ü 86 053	2	33 274 08 30		
10	Schmiernippel H 3 a 8	2	DIN 71 412		
11	Paßfeder A 10 x 8 x 36	2	DIN 6885-St 60		
12	Kronenmutter M 26 x 1,5	2	DIN 937-8 G		
13	Splint 5 x 50	2	DIN 94		
14	Zsb. Lenkstock vollst. mit Handrad	1	33 270 09 01		
15	Zsb. Lenkstock mit Lenkrohr	1	33 270 10 01		
16	Lagerbuchse für Lenkrohr	1	25 273 00 50		
17	Schlauchleitung (für Schmierung)	1	00 993 46 18		
18	Schelle (für Schlauchbefestigung)	1	00 993 65 30		
19	Lenkwelle	1	33 273 05 20		
20	Schmiernippel A 8	1	DIN 71 412		
21	Scheibe 22 x 35 x 0,5	0-2	12 227 00 52		
22	Sicherungsring 22 x 1,2	1	DIN 471		
23	Lenkgehäuse	1	33 271 00 01		
24	Lenkzwischenrad	1	33 273 01 11		
25	Kegelstirnrad	1	33 273 00 12		
26	Kegelstirnrad	1	33 273 01 12		
27	Paßfeder A 8 x 7 x 28	1	DIN 6885-St 60		
28	Scheibe	1	00 993 51 70		
29	Sicherungsring 25 x 1,2	1	DIN 471		
30	Sicherungsring 28 x 1,5	1	DIN 471		
31	Schmiernippel H 2 a 8	1	DIN 71 412		
24 8	Lenkstockhebel		33 274 02 30	bis Fg. 83362	

Herbert Hadenfeldt bei www.radmacher-kriegsheim.de

Bild-Nr.	Teil-Bezeichnung	Stück	Teil-Nr.		
32	Zsb. Spannring vollst.	1	25 270 00 22		
33	Spannring	1	25 273 00 23		
34	Sicherungsring 40 x 1,75	1	DIN 472		
35	Griffmutter	1	25 273 01 26		
36	Spannschraube M 10 x 70	1	25 273 00 90		
37	Lenkrad mit Abdeckkappe (DIN 74101)	1	25 273 00 01		
37a	Abdeckkappe (lose) 45 2730003	1	~~1301-1~~	50.0/2	
38	Paßfeder A 5 x 5 x 22	1	DIN 6885-St 60		
39	Scheibe 21	1	DIN 125-St		
40	Sechskantmutter M 20 x 1,5	1	DIN 936-5 S		
41	Lenkschubstange	2	33 270 04 10		
42	Splint 3 x 25	4	DIN 94		
43	Kugelkopf M 20 x 1,5 00 994 0335	2	~~643~~		
44	Zsb. Lenkschenkel links mit Schutzkappe	1	33 270 00 32	(bis 20 km)	
45	Zsb. Lenkschenkel rechts mit Schutzkappe	1	33 270 01 32	(bis 20 km)	
46	Schutzkappe	2	33 274 01 73		
47	Paßfeder A 12 x 8 x 30	2	00 991 10 05		
48	Scheibe für Lenkschenkel	2	00 993 00 40	(bis 20 km)	
zu 43	Gummikappe f. Kugelkopf		00 996 01 51		
zu 43	Sicherungsblech " "		00 994 42 30		

Heruntergeladen bei www.radmacher-kriegsheim.de

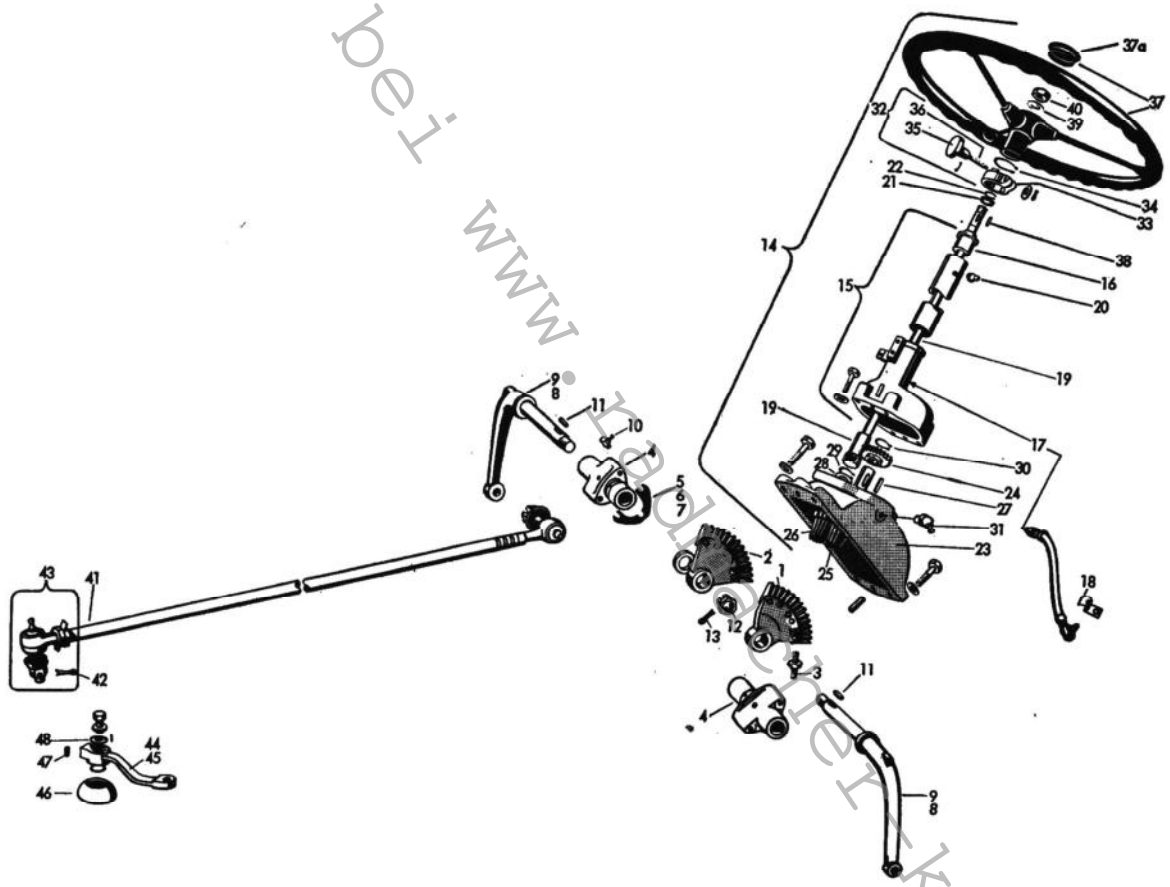

Heruntergeladen bei www.radlager-kriegsheim.de

Fahrersitz
Driver's Seat
Siège de conducteur
Asiento
Sedile del conduttore

Bild-Nr.	Teil-Bezeichnung	Stück	Teil-Nr.		
1	Fahrersitz	1	33 291 01 01		
2	Zsb. Rückenlehne	1	33 290 00 03		
3	Hutmutter M 10	2	DIN 986-5 S verkad.		
4	Scheibe A 10,5	2	DIN 9021-St verkad.		
5	Rückenstütze	1	33 292 02 23		
6	Zsb. Fahrersitzplatte	1	33 290 06 12	ab Fg il 86457	
7	Feststeller	1	33 292 00 68		
8	Anschlag	1	33 292 03 58		
9	Zsb. Führungsplatte vollst.	1	33 290 07 12		
10	Zsb. Gummipuffer	1	33 290 00 77		
11	Zsb. Gummipuffer	2	33 290 01 77		
12	Befestigungsbügel (entfällt b. Hydraulik)	1	33 292 04 25		

Herbert Heuer Ladenbau www.radmacher-kriegsheim.de

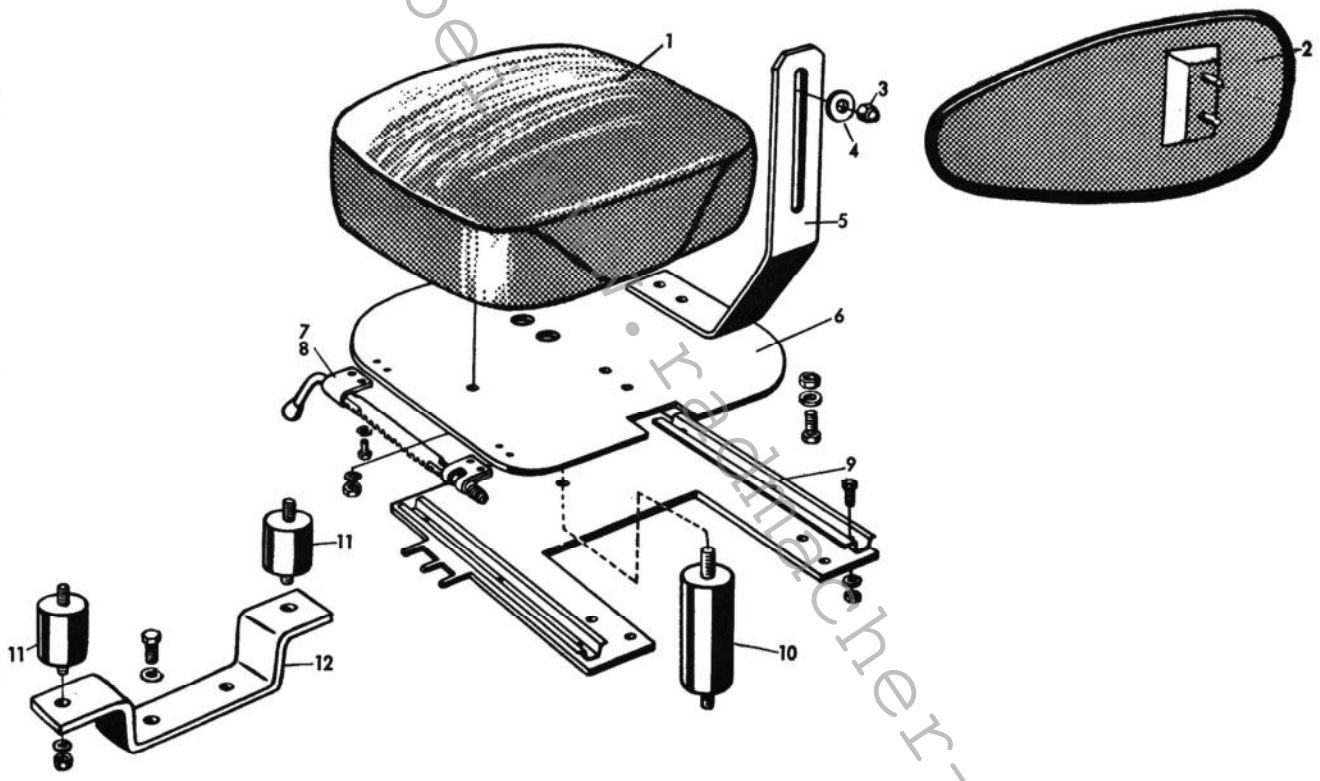

Heruntergeladen bei www.radlmaier-kriegsheim.de

Blechteile
Sheet Parts
Pièces en toile
Palastro
Lamiera

Bild-Nr.	Teil-Bezeichnung	Stück	Teil-Nr.		
1	Zsb. Motorhaube vollst. 30 300 00 30	1	~~30 300 01 30~~		
2	Zierleiste vorn	1	00 995 05 12		
3	Zierleiste oben	1	00 995 07 12		
4	Zierleiste seitlich	2	00 995 04 12		
5	Leisten-Befestiger (für 00 995 05 12)	3	00 995 00 13		
6	Leisten-Befestiger (für 00 995 07 12)	5	00 995 01 13		
7	Leisten-Befestiger (für 00 995 04 12)	8	00 995 02 13		
8	Halteblech	1	17 305 01 12		
9	Firmenschild „Kramer"	1	00 435 00 10		
10	Halbrundschraube AM 4 x 15	4	DIN 86 - MS		
11	Sechskantmutter M 4	4	DIN 934 - 5 S		
12	Haubenhalter	2	00 993 00 41		
13	Haubenband 1320 lg	1	00 993 04 92		
14	Schild „450 Export"	2	00 435 10 10		
16	Bolzen	2	30 305 02 18		
17	Zsb. Stützstange	1	30 300 01 17		
18	Armaturenhaube	1	30 300 00 29 0129		
19	Öse für Haubenhalter	2			
21	Zsb. Vorderradkotflügel links	1	33 300 04 10	(bis 20 km)	
22	Zsb. Vorderradkotflügel rechts	1	33 300 05 10	(bis 20 km)	
(23)	Zsb. Batteriehalterung bis Fg. Nr. Ü 86 456	1	33 304 02 15		
24	Zsb. Batteriehalterung ab Fg. Nr. Ü 86 457	1	30 300 04 40		
(25)	Filzstreifen 5 x 20 x 300	1	00 993 01 90		
(26)	Filzstreifen 5 x 20 x 105	2	00 993 05 90		
(28)	Filzstreifen 5 x 20 x 400	1	30 300 04 54		
(29)	Senkschraube AM 8 x 15	1	30 300 05 54		
30	Batteriedeckel bis Fg. Nr. Ü 86 456	1	30 300 01 26		
31	Batteriedeckel ab Fg. Nr. Ü 86 457	1	30 304 03 05		
32	Zsb. Haltewinkel ab Fg. Nr. Ü 86 457	1	30 300 00 18		
33	Spannhaken ab Fg. Nr. Ü 86 457	2	30 304 00 76		
34	Zsb. Luftleitblech	1	30 300 03 54		
36	Abdichtung	1	00 996 03 90		
39	Zsb. Hinterradkotflügel li kpl. f. Reif. 10-28, 8-32	1	33 300 24 01		

Herbert Ziegler bei www.radmacher-kriegsheim.de

Blechteile
Sheet Parts
Pièces en toile
Palastro
Lamiera

Bild-Nr.	Teil-Bezeichnung	Stück	Teil-Nr.		
40	Zsb. Hinterradkotflügel re kpl. f. Reif. 10-28, 8-32	1	33 300 25 01		
41	Zsb. Hinterradkotflügel li kpl. f. Reif. 9-32, 11-28	1	33 300 26 01		
42	Zsb. Hinterradkotflügel re kpl. f. Reif. 9-32, 11-28	1	33 300 27 01		
43	Zsb. Hinterradkotflügel li kpl. f. Reif. 9-36, 11-32	1	33 300 28 01		
44	Zsb. Hinterradkotflügel re kpl. f. Reif. 9-36, 11-32	1	33 300 29 01		
45	Zsb. Hinterradkotflügel li kpl. f. Reif. 13-28	1	33 300 30 01		
46	Zsb. Hinterradkotflügel re kpl. f. Reif. 13-28	1	33 300 31 01		
47	Rückenlehne	2	33 302 03 14		
48	Verstärkung	4	33 302 01 16		
49	Zwischenlage	2	33 302 00 13		
50	Fußblech links	1	33 303 13 05		
51	Halteblech	1	33 302 01 36		
52	Zwischenlage	1	33 303 03 11		
53	Fußblech rechts	1	33 303 12 05		
54	Halteblech	1	33 302 01 36		
55	Zwischenlage	1	33 303 03 11		
56	Stütze links	1	33 303 04 22		
57	Zsb. Träger rechts	1	33 300 04 49		
58	Zwischenlage	2	33 303 04 11		
59	Zwischenlage	2	33 303 02 11		
60	Zwischenlage	2	33 303 01 11		
61	Zwischenlage	2	33 303 00 11		
62	Zsb. Werkzeugkasten vollst.	1	33 300 04 24		
63	Zsb. Schutzschild für Zapfwelle	1	33 300 00 73		

Heute geladen bei www.lagucher-kriegsheim.de

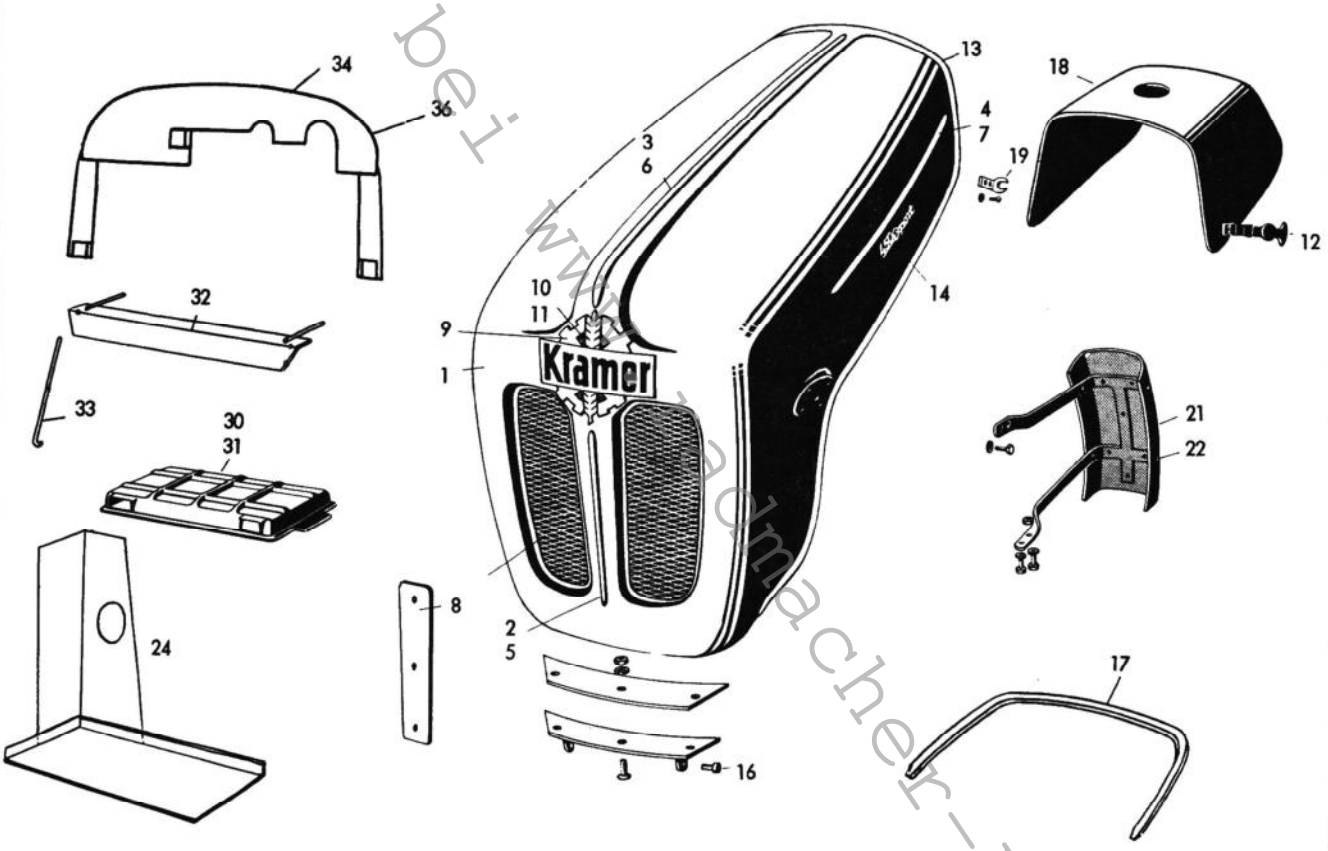

Heruntergeladen bei www.radmacher-kriegsheim.de

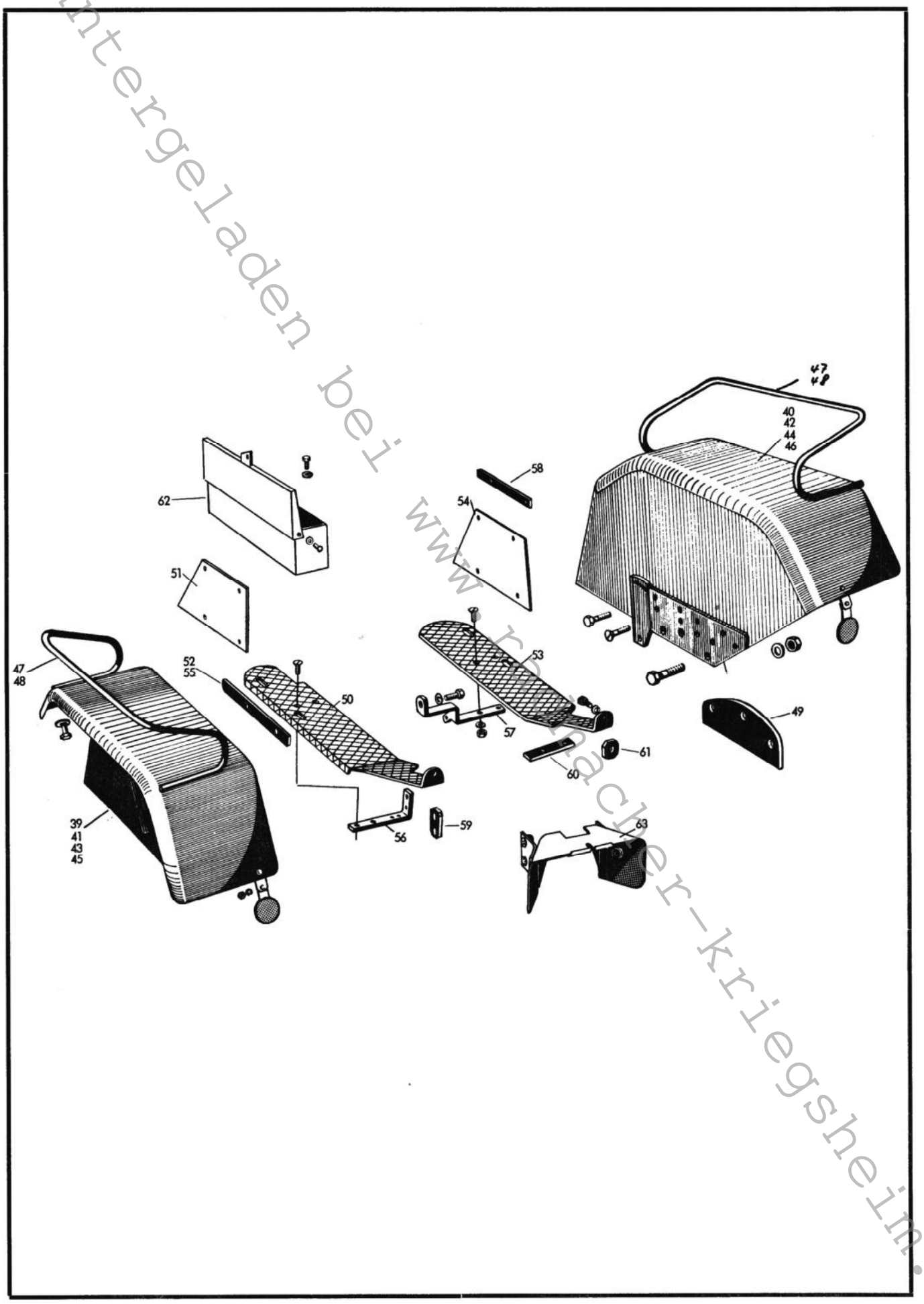

Heruntergeladen bei www.rasenmacher-kriegsheim.de

Bild-Nr.	Teil-Bezeichnung	Stück	Teil-Nr.		
	Gruppe 31				
1	Scheibenrad ET = 36; 3,50 D x 16	2	00 311 06 05		
2	Scheibenrad W 9 x 28 ET = 58 für 10 x 28	2	00 312 49 05		
3	Scheibenrad W 7 - 32 ET = 58 f. 8 x 32	2	00 312 00 05		
4	Scheibenrad W 8 - 32 ET = 58 f. 9 x 32	2	00 312 37 05		
5	Scheibenrad W 10 - 28 ET = 58 f. 9 x 28	2	00 312 48 05		
6	Scheibenrad W 8 - 36 ET = 58 f. 9 x 36	2	00 312 16 05		
7	Scheibenrad W 10 x 32 ET = 58 f. ~~9 x 32~~ 11 x 32	2	00 312 38 05		
8	Scheibenrad W 12 - 28 ET = 58 f. 11 x 28	2	00 312 60 05		
9	Sechskantschraube M 18 x 35	10	DIN 933-8 G		
10	Federring C 18,5	10	DIN 74 361		
11	Sechskantschraube M 18 x 45	12	DIN 931-8 G		
12	Federring C 18,5	12	DIN 74 361		
	Gruppe 32				
13	Zsb. Auspuffrohr	1	30 320 02 03		
14	~~Auspufftopf ab Fg. Nr. Ü 81 000~~	~~1~~	~~25 321 05 01~~		
15	Auspufftopf ab Fg. Nr. ~~Ü 83 363~~ 81 000	1	25 321 06 01		
18	Zweischraubenflansch A 40 x 68	1	DIN 71 501-Flst.		
19	Rohrschelle	1	00 993 01 39		

Herunterladen bei www.radmacher-kriegsheim.de

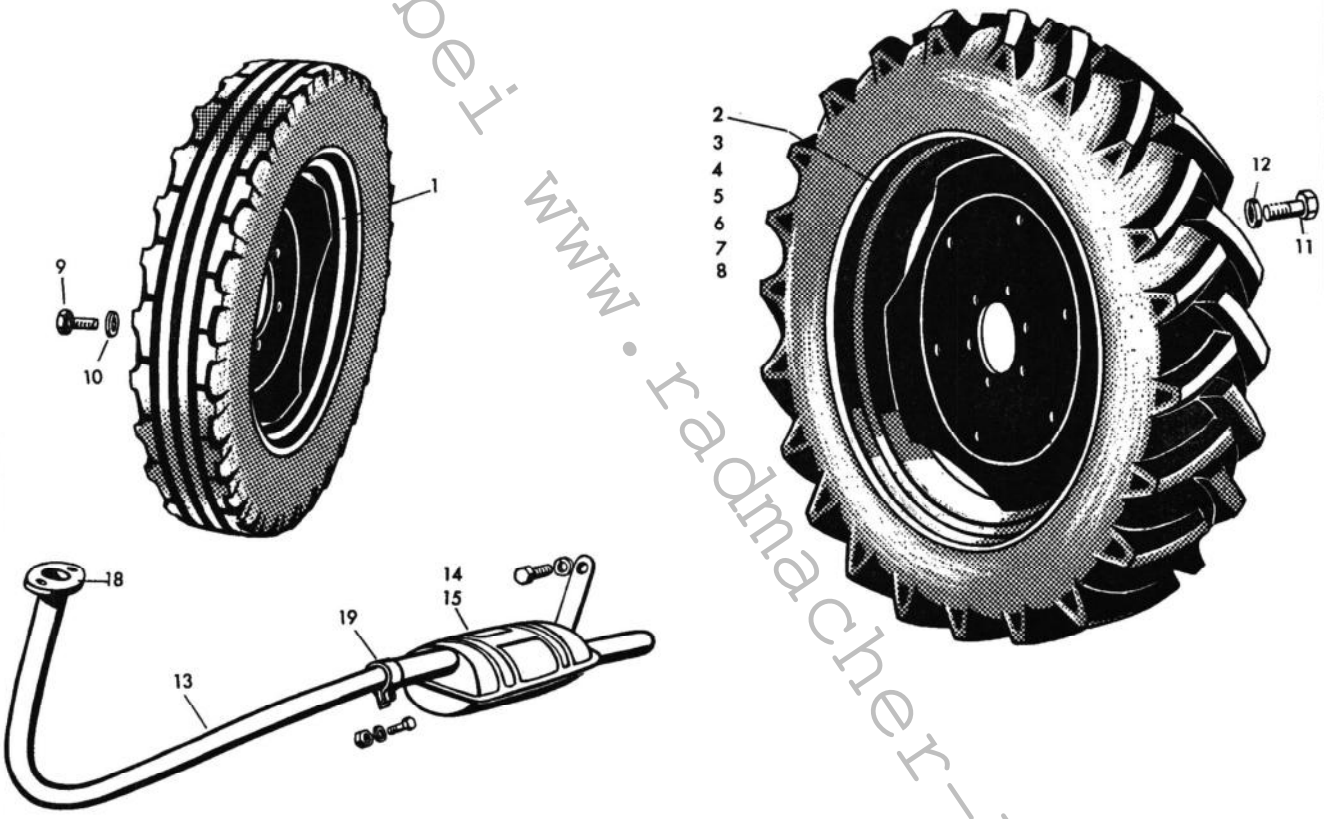

Heruntergeladen bei www.radmacher-kriegsheim.de

Bild-Nr.	Teil-Bezeichnung	Stück	Teil-Nr.		
1	Schaltkasten	1	00 333 00 06		
2	Glühanlaßschalter	1	00 333 01 07		
3	Glühüberwacher	1	300 331 01 12		
4	Kontrollampe rot	4	00 332 00 12		
5	Kontrollampe blau (Fernlicht)	1	00 332 01 12		
6	Kontrollampe grün (Öldruck)	1	00 332 02 12		
	Glühlampe H 12 V - 2 W	2	DIN 72 601		
7	Signalkopf	1	00 332 02 20		
8	Steckdose D	1	DIN 72 591		
9	Fernthermometer	1	00 433 09 25		
10	Abdeckplatte für Betriebsstundenzähler	1	00 993 04 77		
11	Abdeckplatte für Tachometer	1	00 993 05 77		
11a	Abdeckplatte für Zeituhr	1	00 993 06 77		
12	Rückstrahler	2	00 332 02 07		
13	Scheinwerfer (asymmetr.) links	1	00 332 15 01		
14	Scheinwerfer (asymmetr.) rechts	1	00 332 16 01		
	Reflektor E 1.1450.05	2	00 332 04 53		
	Scheinwerferglas E 1.5249.01	2	00 332 13 52		
	Glashaltering E 1.1471.07	2	00 332 09 46	zu 00 332 15 01/1601	
	Sprengfedern E 1.0893.01	3-5	00 332 34 09		
	~~Kalotten E 1.1450.06~~ Abblendschirm	2			
15	Glühlampe (asymmetr.) A 12 V - 45/40 W	2	DIN 72 601		
16	Schluß-Brems(Blink)-Leuchte	1	00 332 08 15		
	Lichtscheibe E 2.2711.01	2	00 332 20 52	~~zu 00 332 08 15/0915~~	
17	Schluß-Brems(Blink)-Kennzeichen-Leuchte	1	00 332 09 15		
18	Glühlampe K 12 V - 10 W	2	DIN 72 601		
19	Glühlampe K 12 V - 18 W	2	DIN 72 601		
20	Halter lob Fg ü 90 843 = 33 332 23 40	2	33 332 09 40	0.5 Fg ü 90 842	
21	Blink-Positions-Leuchte links	1	00332 03 02		
	Lichtscheibe weiß/gelb E 2.6100.01	2	00 332 14 52	~~zu 00 332 03 02/0402~~	
22	Blink-Positions-Leuchte rechts	1	00 332 04 02		
23	Glühlampe K 12 V - 18 W	2	DIN 72 601		
24 17	Kennzeichenfeuer		00 332 17 20		

Herdt-Ersatzteile bei www.hachmacher-kriegsheim.de

Bild-Nr.	Teil-Bezeichnung	Stück	Teil-Nr.		
24	Glühlampe (Soffitte) M 12 V - 3 W	2	DIN 72 601		
25	Blinkgeber	1	00 333 07 25		
26	Zweikreis-Lenkstockschalter	1	00 333 01 18		
27	Fußabblendschalter kpl.	1	00 333 00 05		
28	Halter (für Fußabblendschalter)	1	33 332 19 40		
29	Steckdose 7-polig	1	00 333 02 10		
30	Halter	1	33 332 18 40		
31	Bremslichtzugschalter (m. Feder)	1	00 332 01 16		
32	Halter (für Stopplichtschalter)	1	33 333 00 40		
33	Sicherungskasten mit Brücke	1	00 333 04 20		
34	Sicherung 4 Ampere (f. Blinkanlage)	1	DIN 72 581		
35	Dünnplatten-Batterie 12 V - 88 Ah	1	DIN 72 311		
36	Masseband	1	00 335 05 20		
37	Zsb. Anlasserkabel	1	00 330 00 12		
38	Kabelschuh (Batterieklemme)	1	00 993 08 20		
39	Gummikappe für Anlasserkabel	1	22 335 00 97		
40	Klemmleiste 4-polig 2,5 mm²	1	00 333 02 60		
41	Klemmleiste 8-polig (für Schalterleitung)	1	00 333 02 60		
43	Signalhorn mit Schwingfeder	1	00 332 01 05		
44	Flachsteckergehäuse	1	00 333 08 11		
45	Betriebsstundenzähler	1	00 433 02 30	SO 58	
46	Zeituhr	1	00 433 00 20	SO 195	
	Zsb. Kabelbaum vorn	1	30 330 07 10		
	Zsb. Kabelbaum mit Blinkanlage	1	33 330 08 10		
	Zsb. Kabelbaum-Haube	1	33 330 07 10		
	Zsb. Schalterleitung	1	33 330 09 10		
	Massekabel (Regler-Lichtmaschine)	1	00 330 35 14		
(-)	Lichtmaschine u. Regler siehe Liste OE 138-160				
	„S 8"				

Heruntergeladen bei www.radmacher-kriegsheim.de

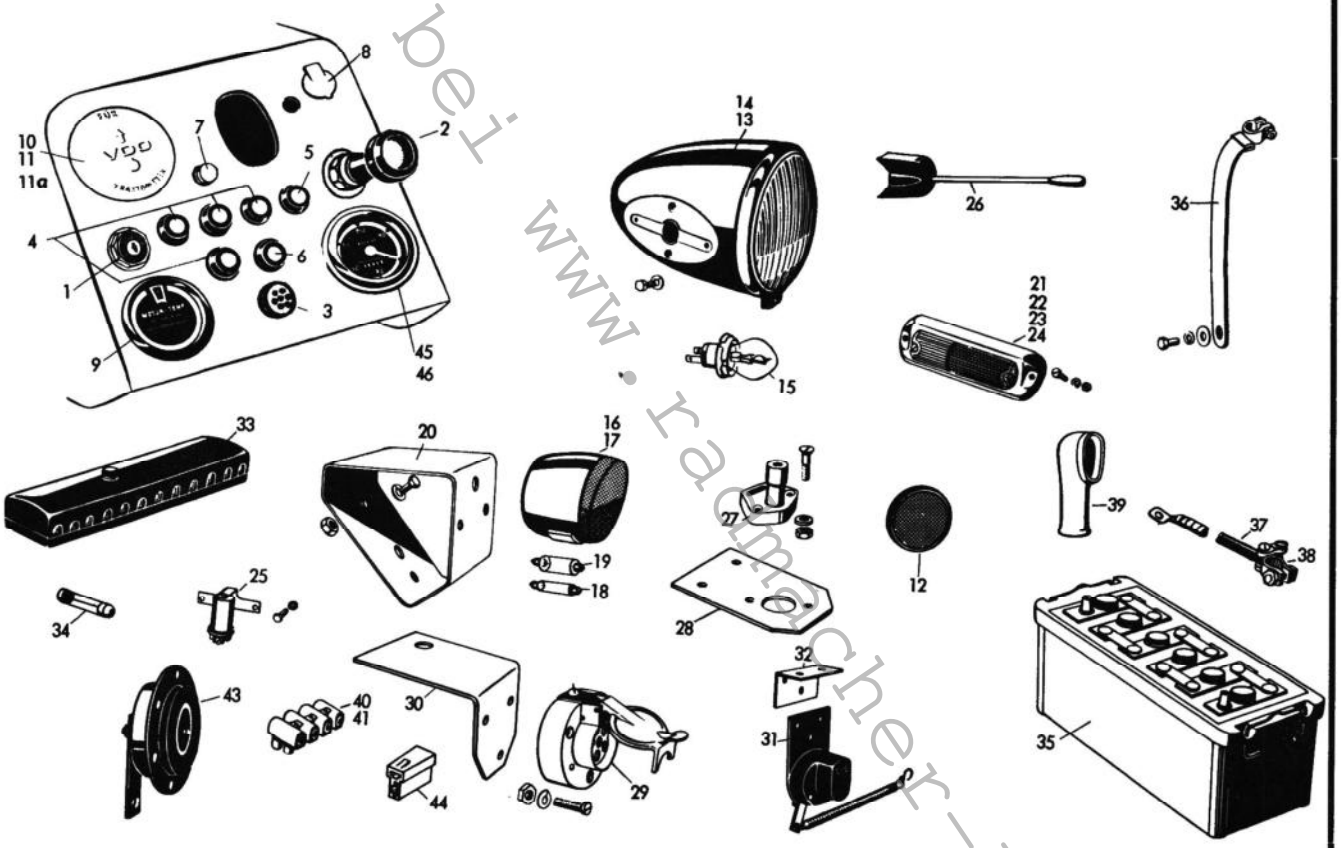

Heruntergeladen bei www.radmacher-kriegsheim.de

Mähwerk für Baugruppe II
Cutter Bar for Group II
Barre de coupe groupe II
Guadañadora grupo II
Barra falciante gruppo II

So 196

Ab Fg. Ü 83 363

Bild-Nr.	Teil-Bezeichnung	Stück	Teil-Nr.		
1	Aufzugswinkel	1	01 354 05 01		
2	Segmentstift	1	01 354 00 06		
3	Aufzughebel	1	01 354 02 10		
4	Hebeldrücker	1	01 354 00 12		
5	Klinke	1	01 352 00 45		
6	Gestänge	1	01 354 00 55		
7	Spiralfeder	1	00 992 14 05		
8	Halbrundniet 10 x 30	2	DIN 124-MuSt 34		
9	Schmiernippel H 1 a 8	1	DIN 71 412		
10	Senkniet 7 x 30	1	DIN 661-MuSt 34		
11	Zsb. Segmentplatte	1	01 350 12 24		
12	Spannhülse 8 x 18	1	DIN 1481		
13	Aufhängekonsole	1	01 354 10 20		
14	Zsb. Ausrückhebel	1	01 350 03 13		
15	Zsb. Mähabschalt-Drahtzug	1	01 350 02 49		
16	Schutzrohr	1	01 354 22 52		
17	Zsb. Sperrklinke	1	01 350 02 17		
18	Auslösedraht	1	01 354 05 80		
19	Zsb. Kipphebel	1	01 350 08 21		
20	Feder für Einstellraste	1	00 992 15 05		
21	Einstellhaken	1	01 354 10 30		
22	Verbindungsgabel	1	01 354 00 35		
23	Sechskantmutter M 20	1	DIN 934-5 S		
24	Niet mit Splintloch 13 x 40	1	00 995 02 55		
25	Sicherungsfeder	1	00 992 02 37		
26	Halter für Haken	1	01 354 08 42		
27	Aufzugfeder	1	00 992 16 05		
28	Haken für Aufzugfeder	1	01 354 03 31		
29	Zsb. Balkenhalter	1	01 350 11 25		
30	Kurbelmutter M 14	1	01 354 01 91		
31	Zsb. Aufhängelager (für Mähaufzugwelle)	1	01 350 01 80		
32	Aufhängelager (für Stützwelle)	1	01 351 09 10		

Herbert's Laden bei www.radmacher-kriegsheim.de

So 196

Ab Fg. Ü 83 363

Mähwerk für Baugruppe II
Cutter Bar for Group II
Barre de coupe groupe II
Guadañadora grupo II
Barra falciante gruppo II

Bild-Nr.	Teil-Bezeichnung	Stück	Teil-Nr.		
33	Zsb. Mähaufzugwelle	1	01 350 12 31		
34	Anschweißauge	1	01 351 09 06		
35	Schmiernippel H 1 a 8	1	DIN 71 412		
36	Zsb. Stützwelle	1	01 350 05 30		
37	Anschweißauge	1	01 351 06 06		
38	Anschweißauge	1	01 351 08 06		
39	Schmiernippel H 2 a 8	1	DIN 71 412		
40	Klauenstück	1	01 351 00 15		
41	Aufhängehaken für Kurbelst.	1	01 351 00 30		
42	Spiralfeder für Aufhängeh.	1	00 992 14 05		
43	Schmiernippel H 1 A 8	1	DIN 71 412		
44	Spannhülse 10 x 60	2	DIN 1481		
45	Splint 3 x 25	1	DIN 94		
46	Anschweißbuchse	1	01 351 01 06		
47	Klappsplint	2	00 992 01 36		
48	Aufzugwinkel	1	01 351 04 31		
49	Lagerbolzen	1	01 351 00 93		
50	Splint 5 x 30	1	DIN 94		
51	Aufzughaken (f. Reifen 8-36, 11-32)	1	01 354 09 29		
52	Aufzughaken (f. Reifen 9-32, 11-28)	1	01 354 23 29		
53	Aufzughaken (f. Reifen 13-28, 9-36, 11-32)	1	01 354 24 29		
54	Aufzughaken (f. Reifen 8-32, 10- 28)	1	01 354 23 29		
55	Aufzughaken kurz GB 351/1	1	01 351 01 28		
56	Verbindungsgabel GB 348	1	01 351 01 35		
57	Gelenkstück GB 347	1	01 351 01 36		
58	Niet mit Splintloch 13 x 40	1	00 995 02 55		
59	Splint 4 x 28	1	DIN 94		
60	Zsb. Kurbelstange kompl. GB 1118	1	01 350 01 04		
61	Verstärkung	2	01 351 06 34		
62	Schubstange (Kurbelholz)	1	01 351 11 64		
63	Treibstangenband	1	01 351 04 65		
64	Treibstangenband	1	01 351 05 65		

Herunterladen bei www.landmacher-kriegsheim.de

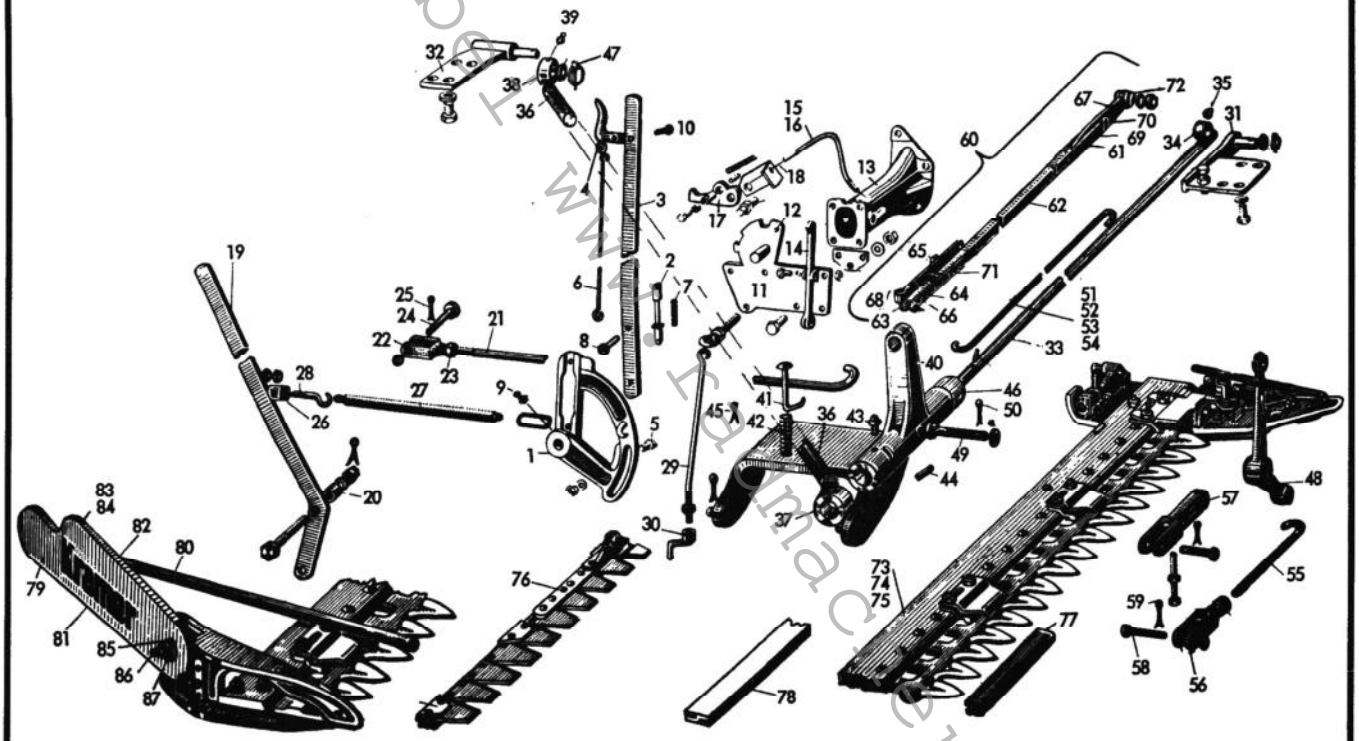

Heruntergeladen bei www.landmacher-kriegsheim.de

So 196

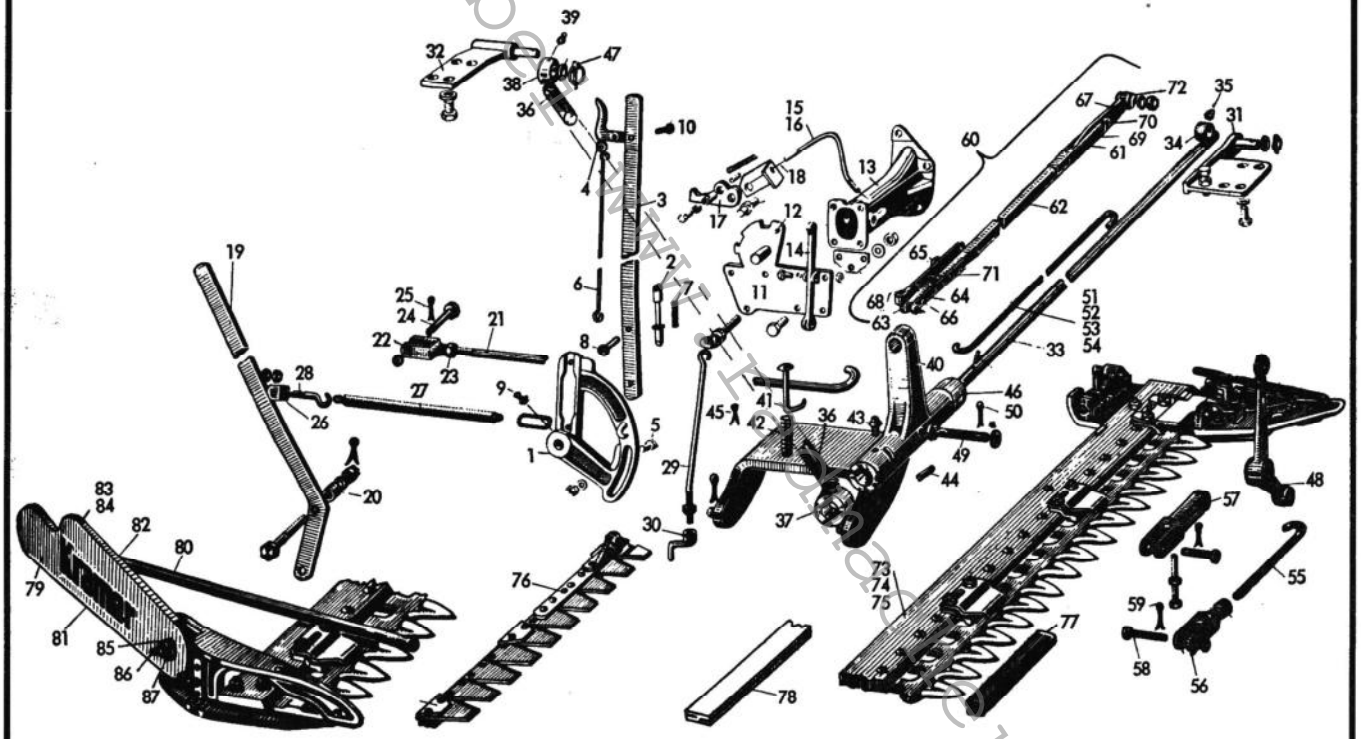

Heruntergeladen bei www.historischer-kriegsheim.de

Mähwerk für Baugruppe II
Cutter Bar for Group II
Barre de coupe groupe II
Guadañadora grupo II
Barra falciante gruppo II

So 196

Ab Fg. Ü 83 363

Bild-Nr.	Teil-Bezeichnung	Stück	Teil-Nr.		
65	Hakenschraube	1	01 351 00 88		
66	Flachrundschraube	1	01 351 01 88		
67	Klemmplatte	2	01 351 00 89		
68	Mutter	1	01 351 01 90		
69	Klammer	2	01 351 01 92		
70	Federblech GB 1022	1	01 351 00 94		
71	Zsb. Spannklaue kompl. GB 371	1	01 350 00 63		
72	Zsb. Treibstangenlager kompl. GB 579 KU	1	01 350 01 64		
	Kurbellagergehäuse GB 579-1	1	01 351 00 27		
	Ringrillenlager 6305	1	DIN 625		
	Kegelhülse GB 1011	1	01 351 00 63		
	Deckel GB 1016	1	01 351 00 14		
	Sicherungsring 25 x 1,2	1	DIN 471		
	Sechskantmutter GB 1020	1	01 351 00 90		
	Gewindebolzen GB 1019	1	01 351 03 93		
	Sicherungsring 62 x 2,5	1	DIN 472		
	Filzring Fi 6	1	01 351 00 96		
	Filzring Fi 7	1	01 351 01 96		
	Federring B 12	1	DIN 127		
	Spannstift 6 x 20	1	DIN 1481		
	Schmiernippel H 1 M 6 x 1	1	DIN 71 412		
73	Zsb. Messerbalken 5' Normalfinger	1	01 350 17 51		
74	Zsb. Messerbalken 5' Mittelfinger	1	01 350 18 51		
75	Zsb. Messerbalken 5' Engfinger	1	01 350 19 51		
76	Messer 5' gezahnt S+S	2	TM 31 - 450-13	572 00 24	
76	Messer 5' glatt S+S	2	TM 31 - 450-13	572 00 23	
(-)	Messerkopf S+S	2	TM 31 - 450-13	450 13 13	
76	Messer 5' gezahnt S+S	2	TM 41 - 450-14	572 00 34	
76	Messer 5' glatt S+S	2	TM 41 - 450-14	572 00 33	
(-)	Messerkopf S+S	2	TM 41 - 450-14	450 13 14	
76	Messer 5' mit Stufenklingen S+S	1	TM 41 - 450-14	572 00 69	
76	Messer 5' glatt Busatis	2	GB 40 LS		
76	Messer 5' gezahnt Busatis	2	GB 40 LS		

Herunterladen bei www.radmacher-kreegsheim.de

So 196

Ab Fg. Ü 83 363

Mähwerk für Baugruppe II
Cutter Bar for Group II
Barre de coupe groupe II
Guadañadora grupo II
Barra falciante gruppo II

Bild-Nr.	Teil-Bezeichnung	Stück	Teil-Nr.		
77	Fingerschutz	1	01 350 01 55		
78	Messerschutz 5'	1	01 350 03 55		
79	Zsb. Schwadenbrett	1	01 350 00 60		
80	Schwadenbrettstab	1	01 351 00 71		
81	Schwadenbrettstreifblech	1	01 351 00 73		
82	Widerlager	1	01 351 00 74		
83	Flachrundschraube M 8 x 60 Mu	1	DIN 603-4 D		
84	Scheibe 8,4	1	DIN 125-St		
85	Spiralfeder	1	00 992 08 05		
86	Flachrundschraube M 12 x 70 Mu	1	DIN 603-4 D		
87	Scheibe 13	1	DIN 125-St		

Heruntergeladen bei www.radmacher-kriegsheim.de

Mähantrieb
Mower Drive
Commande de barre de coupe
Impulsión de guadañadora
Attacco barra falciante

So 105/1

Bild-Nr.	Teil-Bezeichnung	Stück	Teil-Nr.		
1	Zsb. Mähantrieb	1	25 350 00 03		
2	Mähantriebswelle Z = 27	1	33 352 01 20		
3	Ringrillenlager 6206	1	DIN 625		
4	Ringrillenlager 6209	1	DIN 625		
5	Konsole für Mähantrieb	1	33 352 00 35		
6	Radialdichtring A 43 x 72 x 10	1	DIN 6503-ähnl.		
7	Verschlußschraube M 22 x 1,5	1	00 990 02 10		
8	Dichtring C 22 x 29	1	DIN 7603-CuAsb.		
9	Zsb. Kurbelscheibe	1	12 220 00 70		
10	Rutschkupplung und Riemenscheibe	1	12 227 00 17		
11	Paßfeder A 12 x 8 x 40	1	DIN 6885		
12	Druckhülse für Rutschkupplung	1	12 227 00 53		
13	Druckfeder	1	00 992 11 05		
14	Scheibe für Druckfeder 22 x 35 x 0,5	1	12 227 00 52		
15	Zylinderschraube M 14 x 90	1	DIN 6912-8 G		
16	Zsb. Schutzhaube für Kurbelstange	1	25 350 00 42		
17	Zsb. Mähtrieb-Schaltrad	1	33 350 00 10		
19	Lagerbuchse	1	25 352 00 50		
20	Steckachse	1	25 352 00 15		
21	Rundschnurring 26 x 3	2	00 996 09 05		
22	Halter für Steckachse	1	22 352 00 40		
23	Schaltstange	1	25 352 02 33		
24	Führungsstück	1	25 228 00 35		
25	Rundschnurring 18 x 2,5	1	00 996 10 05		
26	Zsb. Mäheinrückhebel	1	25 350 02 12		
27	Kugel 35 ⌀ M 8	1	00 996 04 30		
28	Spannstift 8 x 36	1	DIN 1481		
29	Zsb. Sperrhebel	1	01 350 00 17		
30	Druckfeder	1	00 992 03 05		
31	Schraube	1	01 352 00 90		
32	Zugfeder	1	00 992 02 05		
33	Gewindemutter M 8	1	22 211 00 91		

Herbert Radacher bei www.radacher-kriegsheim.de

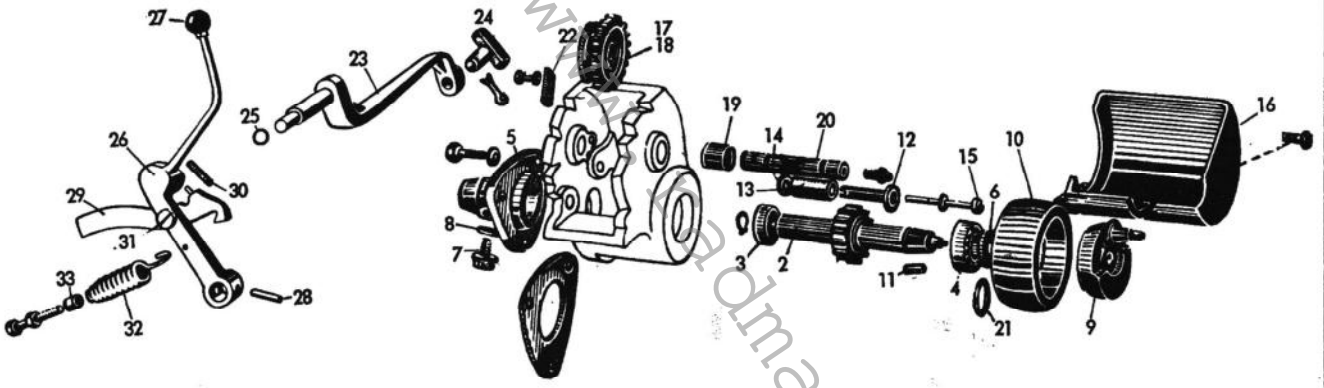

Heruntergeladen bei www.radmacher-kriegsheim.de

Hydraulischer Mähaufzug
Hydraulic Mower Lift
Relevage hydraulique de la barre de coupe
Elevador hidráulico de guadañadora
Sollevamento idraulico barra falciante

So 184

Bild-Nr.	Teil-Bezeichnung	Stück	Teil-Nr.		
1	Hubzylinder kompl.	1	01 354 01 41		
	Zylinderflansch	1	TM 6736 a	432.61.03	
	Abstreifer	1	TM 6905	154.94.01	
	Nutring	1	TM 6983 A	152.94.01	
	Zylinderrohr	1	TM 7130	705.00.07	
	O-Ring	1	TM 7131	156.93.01	
2	Federstecker	2	00 992 04 37		
3	Gerade Einschraubverschraubung	1	00 363 23 15		
4	Verbindungsbolzen	1	TM 6748	339.11.08	
5	Zylinderschraube M 10 x 30	1	DIN 912-8 G		
6	Scheibe	0-3	33 222 02 51		
7	Gelenkkopf TM 6747 A	1		405.61.12	
8	Zsb. Hubgabel	1	01 350 02 47		
9	Bolzen	1	01 354 10 93		
10	Scheibe 21	2	DIN 125-St		
11	Splint 4 x 35	2	DIN 94		
12	Zuglasche	2	01 354 04 87		
13	Scheibe 17	2	DIN 125-St		
14	Splint 4 x 30	2	DIN 94		
15	Aufhängekonsole	1	01 354 09 20		
16	Zsb. Sperrklinke	1	01 350 09 17		
17	Bolzen	1	01 354 09 93		
18	Splint 4 x 25	2	DIN 94		
19	Aufzughaken für Reifen 10-28, 8-32	1	01 354 26 29		
20	Aufzughaken für Reifen 11-28, 9-32	1	01 354 27 29		
21	Aufzughaken für Reifen 11-32, 9-36	1	01 354 28 29		
22	Bolzen	1	01 354 13 93		
23	Splint 6 x 40	2	DIN 94		
24	Balkenhalter jetzt 01 350 14 25	1	01 354 15 40		

Herbert Geladen bei www.radmacher-kriegsheim.de

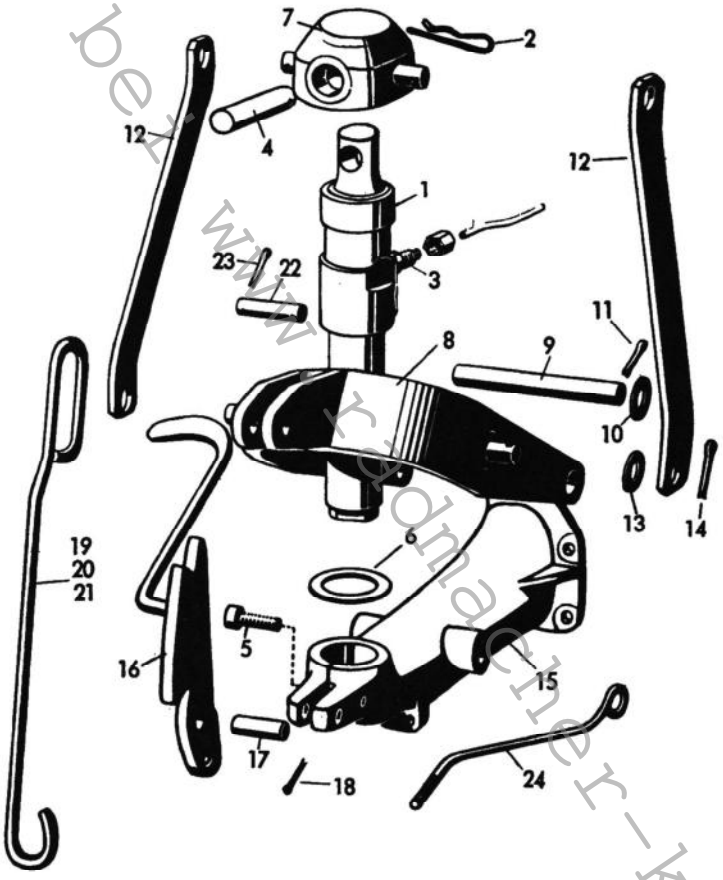

Heruntergeladen bei www.radmacher-kriegsheim.de

So 134

Schlepper über 20 km/h, mit Tachometer
Increased Speed over 20 km/h, with Speedometer
Vitesse surmultipliée plus de 20 km/h, avec tachymètre
Velocidad de mas de 20 km/h, con taquímetro
Marce veloci più di 20 km/h, oon tachimetro

So 58

oder Traktormeter
or Tractometer
ou tractormètre
o tractómetro
o trattometro

Bild-Nr.	Teil-Bezeichnung	Stück	Teil-Nr.		
5	Tachometer für alle Reifengrößen über 20 km/h	1	00 336 01 10		
	außer 9x36, 11x32, 13x28				
6	Tachometer für Reifengrößen 9x36, 11x32, 13x28	1	00 336 07 10		
7	Tachometer für alle Reifengrößen bis 20 km/h	1	00 336 06 10		
8	Traktormeter „A" für Reifen 10x28, 9x32, 11x28	1	00 433 05 30		
	über 20 km/h				
9	Traktormeter „B" für Reifen 11x32, 13x28	1	00 433 06 30		
	über 20 km/h				
10	Traktormeter „C" für alle Reifen bis 20 km/h	1	00 433 07 30		
	Kabel (f. Tachobeleuchtung) 1,5 mm² 500 lg.	1	00 334 04 22		
	Glühlampe (für Tacho) J 12 V - 2 W	1	DIN 72 601		
11	Biegsame Welle AE 1450 (für Tachometer)	1	DIN 75 532		
12	Biegsame Welle (für Traktormeter)	1	00336 04 20		
13	Winkelgetriebe (für Tachometer)	1	00 336 00 21		
14	Winkeltrieb (für Traktormeter)	1	X 00 336 03 21 X		
	Betriebsstundenzähler	1	25 220 00 12	s. S. 58 (Bild-Nr. 51)	
(-)	Zsb. Vorderradkotflügel links	1	33 300 11 10		
(-)	Zsb. Vorderradkotflügel rechts	1	33 300 12 10		
(-)	Vorderradkotflügel lose	2	33 301 04 05		
(-)	Lenkschenkel links	1	33 274 10 32		
(-)	Lenkschenkel rechts	1	33 274 11 32		
(-)	Schutzkappe	2	33 274 01 73		
(-)	Scheibe	2	00 993 84 69		
(-)	Nieten für Vorderradkotflügel	6	B 8x12 DIN 7338-Cu		
(-)	Nieten für Vorderradkotflügel	5	B 8x18 DIN 7338-Cu		

Heruntergeladen von: www.radmacher-kriegsheim.de

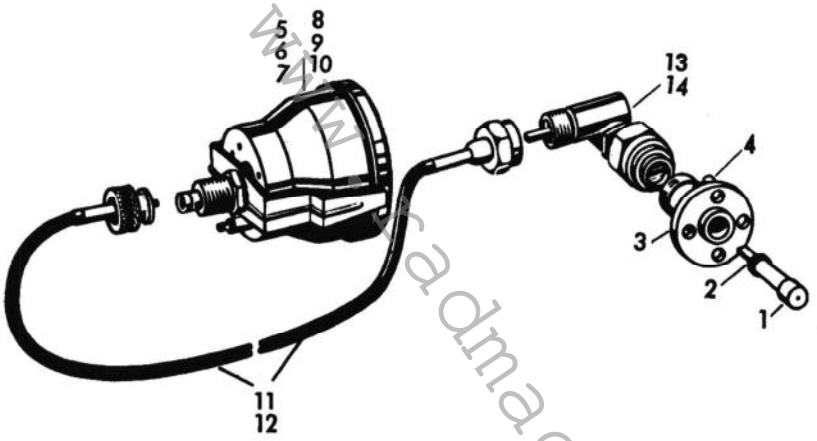

Heruntergeladen bei www.radmacher-kriegsheim.de

Riemenscheibenantrieb
Belt Pulley Drive
Commande de poulie latérale
Polea posterior
Poleggia posteriore

So 138

Bild-Nr.	Teil-Bezeichnung	Stück	Teil-Nr.		
1	Zsb. Riemenscheibenantrieb kompl.	1	25 220 01 15	mit Zsb, Kegelrad	
2	Gehäuse für Riemenantrieb	1	25 226 00 02		
3	Ritzelwelle	1	25 226 00 21		
4	Ringkegellager 32 207	1	DIN 720		
5	Ringkegellager 30 207	1	DIN 720		
6	Distanzring	1	22 226 02 52		
7	Distanzrohr	1	00 993 35 71		
8	Distanzring	1	22 226 00 53		
9	Radialdichtring A 45 x 72 x 12	1	DIN 6503		
10	Paßfeder A 10 x 6 x 45	1	DIN 6885-St 80		
11	Nutmutter M 35 x 1,5	1	DIN 70 852		
12	Sicherungsblech A 35	1	DIN 70 952		
13	Riemenscheibe	1	22 226 02 03		
14	Dichtung 0,1 bis 0,3 stark n. Bedarf	1-3	22 221 00 96		
15	Kegelrad Zsb.	1	25 220 00 12		
	(Bei Schlepper ab Fg. Ü 83 363 bitte				
	Technische Information Ablagegruppe 16,				
	Folge 2, beachten)				

Herunterladen bei www.radmacher-kriegsheim.de

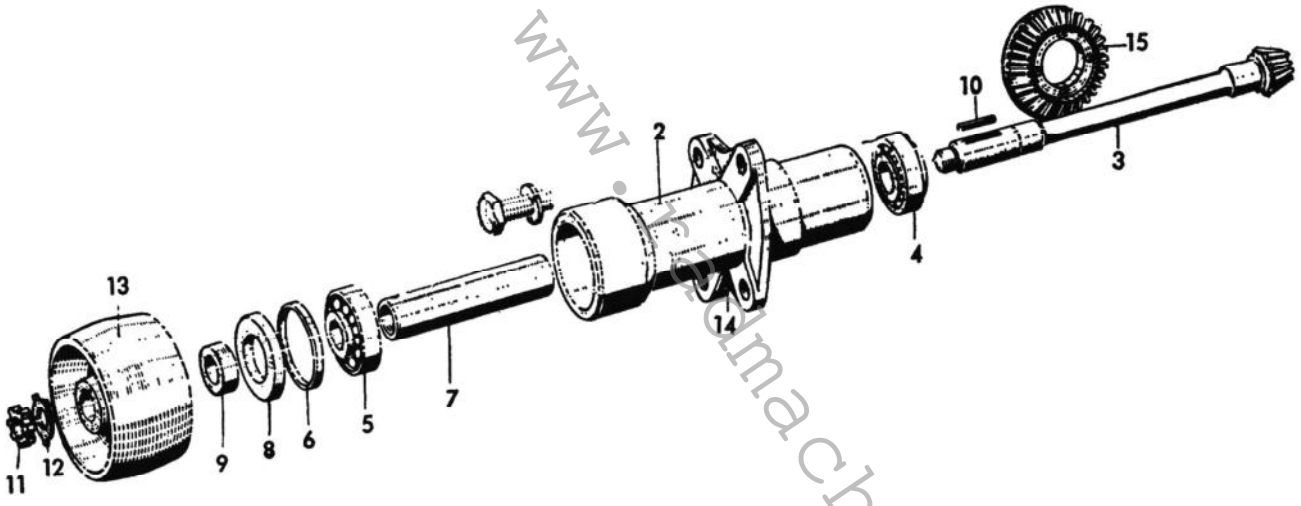

Heruntergeladen bei www.heidmacher-kriegsheim.de

Frontlader mit Kraftheber
Front End Loader with Hydraulic Power Lift
Chargeur frontal avec relevage hydraulique
Cargadora frontal, con elevador hidráulico
Caricatrice frontale con sollevamento idraulico

So 203

Ab Fg. Ü 83 363

Bild-Nr.	Teil-Bezeichnung	Stück	Teil-Nr.		
1	Zsb. Frontlader mit Kraftheber	1	30 410 02 18		
2	Zsb. Rahmen links	1	30 410 06 19		
3	Zsb. Rahmen rechts	1	30 410 07 19		
4	Zsb. Schutzbügel	1	30 410 03 37		
5	Zsb. Anhängezapfen	1	25 200 00 30		
6	Klappsplint	1	00 992 00 36		
7	Zsb. Scheibe rechts	1	30 410 00 52		
8	Scheibe links	1	00 993 92 70		
9	Rolle	1	25 413 00 70		
10	Klappsplint	2	00 992 00 36		
11	Halter für Seilzug	1	33 413 00 40		
	Frontlader „Baas" bestehend aus	1	25 413 00 01		
	Ladeschwinge Typ BL, Form CA, Größe 2	1	25 413 01 01		
	Öldruckzylinder K 50, 440 mm Hub	2	00 993 06 75		
	Hochdruckschlauch NW 10 x 430	2	25 413 00 75		
	Auslöseseil kompl.	1	25 413 00 76		
	Handgriff	1	25 413 00 29		
	Erdschaufel Größe 2	1	33 410 00 29		
	Stalldunggabel Größe 2	1	33 410 01 29		

Herbert Baaden bei www.radmacher-kriegsheim.de

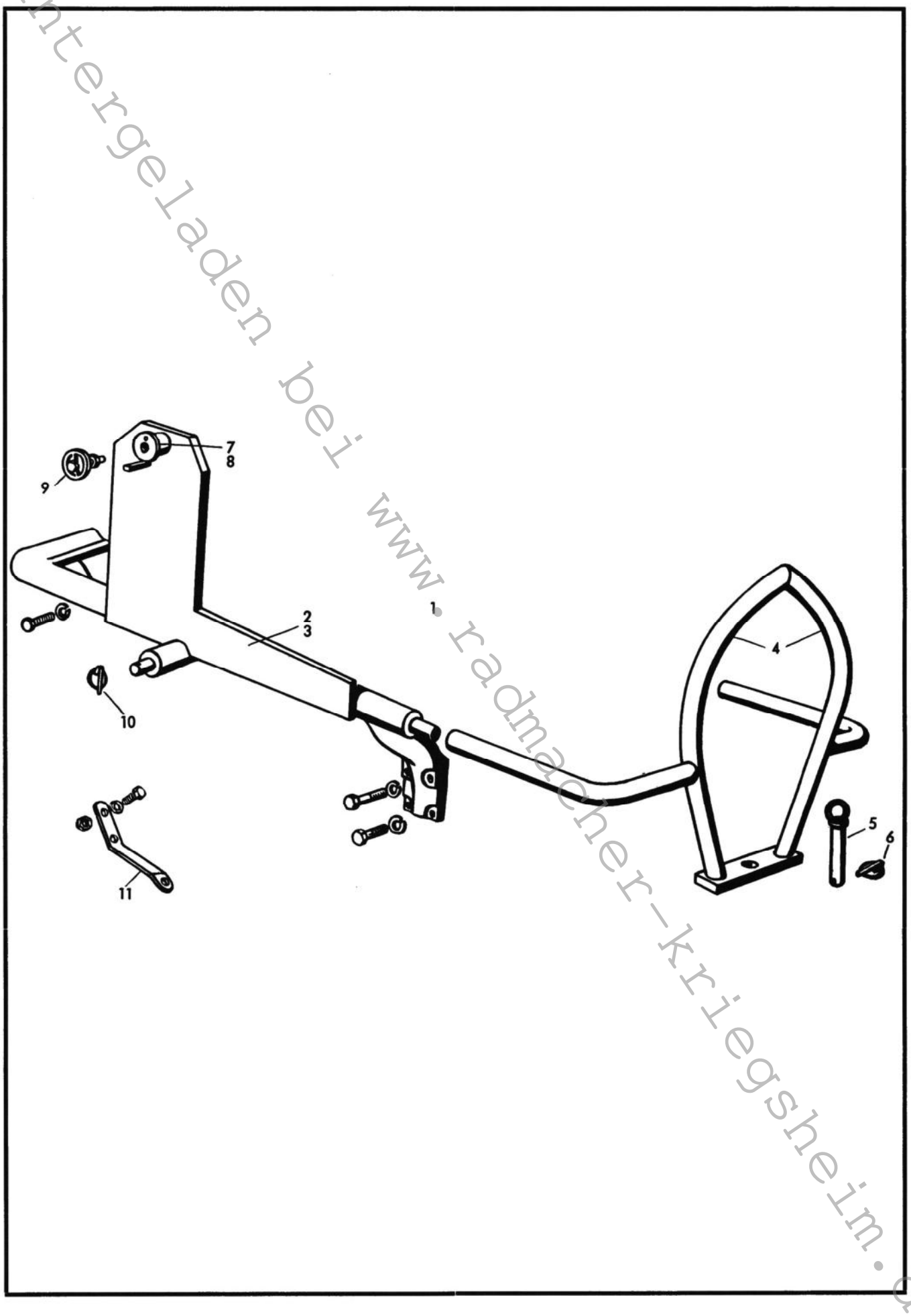

Heruntergeladen bei www.radmacher-kriegsheim.de

So 29 Rückspiegel / Rear Viewer / Rétroviseur / Retrovisor / Specchio retroscopico

So 31 Rückscheinwerfer / Rear Lamp / Phare AR / Faro posterior / Faro posteriore

So 200 Ab Fg. Ü 83 363 — Einzelradlenkbremse / Single Wheel Steering Brake / Freins de direction / Frenos de dirección / Freni di sterzo

Bild-Nr.	Teil-Bezeichnung	Stück	Teil-Nr.		
	Sonderausführung 29				
1	Zsb. Rückspiegel kompl. klappbar links	1	00 430 03 12	ab Fg ü 90 843	
2	Zsb. Rückspiegel kompl. klappbar rechts	1	00 430 04 12	dto	
3	Rückspiegel	1	00 433 05 27		
4	Halter links	1	00 433 08 40		
5	Halter rechts	1	00 433 09 40		
6	Zsb. Lagerung	1	00 430 02 41		
7	Lagerstück	1	00 433 03 41		
8	Druckfeder	1	00 992 82 05		
9	Scheibe 8,4	1	DIN 433-St		
10	Zylinderstift 4 m 6 x 16	1	DIN 7		
11	Spannhülse 4 x 26	1	DIN 1481		
	Sonderausführung 31				
1	Rückscheinwerfer	1	00 433 00 26		
2	Rückscheinwerfer	1	00 433 02 26		
3	Glühlampe D 12 V - 45 W (Sock. BA 20 s)	1	DIN 72 601		
4	Glühlampe Y 12 V - 55 W	1	DIN 72 601		
	Sonderausführung 200 Ab Fg. Ü 83 363				
1	Bremshebel links/rechts	2	33 244 04 23		
2	Zsb. Bremshebel	1	33 240 03 15		
3	Zsb. Bremshebel	1	33 240 04 15		
4	Paßfeder A 10 x 6 x 32	2	DIN 6885-St 60		

Heruntergeladen bei www.radmacher-kriegsheim.de

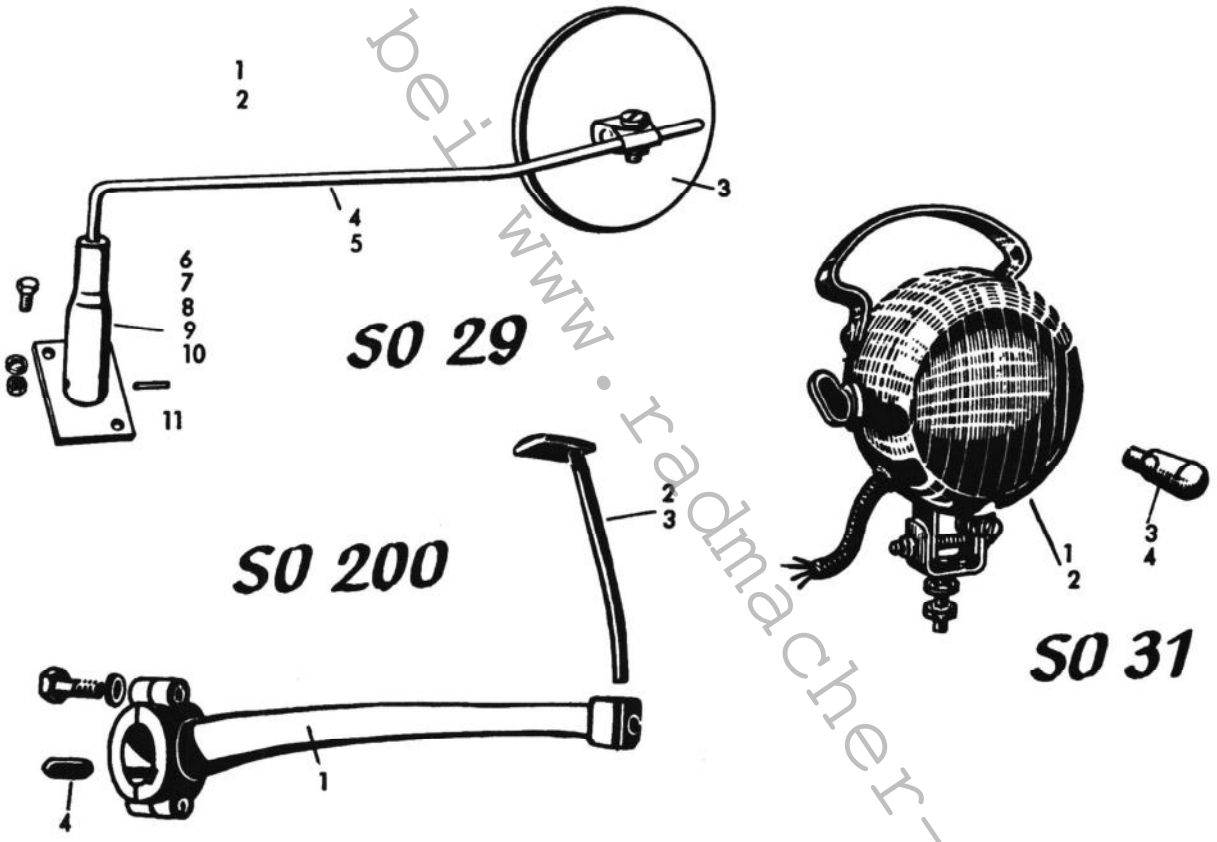

Heruntergeladen bei www.radmacher-kriegsheim.de

VKU Planig

Technische Information

Kramer

Sonderdienst für Ersatzteillager

Ein 21. MAI 1971

TM-Nr. _____

Gruppe _____

Zeichen Ers-Abt.Vo/DL

Werk Gottmadingen / Baden, den 14.5.1971

Betr.: Ersatzteilliste 450 Export, Druck-Nr. T 146
gültig ab Fahrgestell-Nummer 81 000

Bitte wollen Sie nachstehend aufgeführte Änderungen bezw. Ergänzungen in der bei Ihnen vorliegenden Ersatzteilliste Druck-Nr. T 146 = 450 Export vornehmen.

Gruppe 16 Am Ende der Gruppe 16 neu hinzufügen:

zu Bild-Nr. 28: Schauglas, 1 Stück, Nr. 00 161 00 53

zu Bild-Nr. 28: Dichtung f. Schauglas, 1 Stück, Teile-Nummer 00 996 44 10

Gruppe 21

Bild-Nr. 18: Teile-Nummer muß richtig heißen: 1809 047 001

Bild-Nr. 27: Teile-Nummer muß richtig heißen: 1841 094 026

Bild-Nr. 29: Teile-Nummer muß richtig heißen: 1841 093 026

Gruppe 22

Bild-Nr. 119: Teile-Nummer muß richtig heißen: 33 220 00 46

Bild-Nr. 126: Zsb. Vorgelegerad 33 220 00 10 streichen, kann nur in Einzelteilen geliefert werden und zwar Bild-Nr. 127 - 130 .

Gruppe 23

Bild-Nr. 33 : Teile-Nummer muß richtig heißen: 34 235 00 15

Bild-Nr. 34 : Teile-Nummer muß richtig heißen: 34 235 01 15

Gruppe 25

Bild-Nr. 6 : Zsb. streichen, es muß richtig heißen:
Bremsstange 33 241 05 48 bis Fg-Nr. 86 347 und
Bremsstange 33 241 06 48 ab Fg-Nr. 86 348

Gruppe 27

Bild-Nr. 5 : Einstellscheiben 00 993 65 40 und

Bild-Nr. 6 : Einstellscheiben 00 993 51 40 werden ersetzt durch Bild-Nr. 7 : Einstellscheiben 00 993 59 40 und ist bei Bild-Nr. 7 die Stückzahl 4 - 8 einzusetzen.

Herunterladen bei www.raemacher-kriegsheim.de

Blatt 2

Gruppe 27

zu Bild-Nr. 8 kommt neu hinzu: Lenkstockhebel 33 274 02 30 "bis Fg-Nr. 83 362" und

bei Bild-Nr. 8 : Lenkstockhebel 33 274 07 30 ist die Fahrgestell-Nummer wie folgt zu ändern: ab 83 363 bis 86 052

Bild-Nr. 37a : Teile-Nummer muß richtig heißen: 45 273 00 03

Bild-Nr. 43 : Teile-Nummer muß richtig heißen: 00 994 03 35

neu hinzu kommt zu Bild-Nr. 43:

Gummikappe für Kugelkopf 00 996 01 51
Sicherungsblech f. Kugelkopf 00 992 42 30

Gruppe 30

Bild-Nr. 1 : Teile-Nummer muß richtig heißen 30 300 00 30 und sind bei Bestellung einer Motorhaube für den 450 Export noch 2 Schilder " 450 Export " nach Teile-Nummer 00 435 10 10 mitzubestellen.

Gruppe 31

Bild-Nr. 7 : muß richtig heißen : Scheibenrad W 10 x 32
ET 58 für 11 x 32

Gruppe 32

Bild-Nr. 14 : Auspufftopf 25 321 05 01 ist zu streichen und ist der Auspufftopf Bild-Nr. 15 nach Teile-Nummer 25 321 06 01 ab Fg-Nr. 81 000 gültig.

Gruppe 33 Einzelteile für Bild-Nummer 13 und 14 :
Reflektor: neue Teile-Nr. 00 332 04 53
Scheinwerferglas: neue Teile-Nr. 00 332 13 52
Glashaltering: neue Teile-Nr. 00 332 09 46
Sprengfedern : neue Teile-Nummer 00 992 34 04
die Position Kalotten ist zu streichen

Einzelteile für Bild-Nr. 16 :
Lichtscheibe: neue Teile-Nummer 00 332 20 52

Einzelteile für Bild-Nr. 21:
Lichtscheibe weiß/gelb: neue Teile-Nr. 00 332 14 52

neu hinzu kommt zu Bild-Nr. 17 :
Kennzeichenfenster Teile-Nr. 00 332 17 20

hintergladen bei www.raumacher-kriegsheim.de